ПОШТА

ЈАВНО ПРЕДУЗЕЋЕ "ПОШТА СРБИЈЕ" БЕОГРАД

Београд, Таковска 2
www.posta.rs

КОНКУРСНА ДОКУМЕНТАЦИЈА ЗА ЈАВНУ НАБАВКУ ИЗВОЂЕЊА АДАПТАЦИЈА И РЕКОНСТРУКЦИЈА ПОШТА И ДРУГИХ ОБЈЕКАТА ПРЕДУЗЕЋА, У ОТВОРЕНОМ ПОСТУПКУ

број ЈН: 74/2017

САДРЖАЈ:

1.	Општи подаци о јавној набавци	стр. 3
2.	Подаци о предмету јавне набавке	стр. 3
3.	Техничке карактеристике (спецификација)	стр. 4
4.	Услови за учешће у поступку јавне набавке из члана 75. и 76. Закона о јавним набавкама и упутство како се доказује испуњеност услова	стр. 101
	4.1 Обавезни услови за учешће у поступку јавне набавке из члана 75. Закона	стр. 101
	4.2 Додатни услови за учешће у поступку јавне набавке из члана 76. Закона	стр. 101
	4.3 Упутство како се доказује испуњеност услова	стр. 104
	4.4 Изјава понуђача	стр. 116
	4.5. Изјава физичког лица као понуђача	стр. 117
	Прилог 1. Изјава о радном искуству – одговорни извођач радова са лиценцом 400 или 401 или 410 или 411	стр. 118
	Прилог 1а. Изјава о радном искуству – одговорни извођач радова са лиценцом 430	стр. 119
	Прилог 1б. Изјава о радном искуству – одговорни извођач радова са лиценцом 450	стр. 120
	Прилог 1б. Изјава о радном искуству – одговорни извођач радова са лиценцом 453	стр. 121
	Прилог 2. Референц листа - лиценца 400 или 401 или 410 или 411	стр. 122
	Прилог 2а. Референц листа - лиценца 430	стр. 123
	Прилог 2б. Референц листа - лиценца 450	стр. 124
	Прилог 2в. Референц листа - лиценца 453	стр. 125
	Прилог 3. Изјава понуђача о обавезом присуству одговорног извођача радова извођењу радова на градилишту	стр. 126
	Прилог 4. Гантограм	стр. 128
	4. 6 Списак изведених радова, упериоду од предходних 5 (пет) година од дана објављивања позива за подношење понуда	стр. 129
	4.6.1 Стручна референца	стр. 130
5.	Упутство понуђачима како да сачине понуду	стр. 131
	5.26 Образац изјаве о непромењеном садржају конкурсне документације	стр. 142
6.	Образац понуде	стр. 143
7.	Модел уговора	стр. 147
8.	Образац структуре понуђене цене са упутством како да се попуни	стр. 155
	8.1 Образац структуре понуђене цене	стр. 155
	8.2 Упутство за попуњавање обрасца структуре понуђене цене	стр. 155
9.	Образац трошкова припреме понуде	стр. 156
10.	Образац Изјаве о независној понуди	стр. 157
11.	Менично овлашћење	стр. 158

ОПШТИ ПОДАЦИ О ЈАВНОЈ НАБАВЦИ

ЈАВНО ПРЕДУЗЕЋЕ „ПОШТА СРБИЈЕ“ (у даљем тексту: Наручилац), **Таковска 2, 11120 Београд, ПАК 135403**

на Порталу јавних набавки и интернет страници Наручиоца www.posta.rs објавило је позив за подношење понуда у отвореном поступку јавне набавке радова.

Предметна јавна набавка биће спроведена у отвореном поступку, у складу са Законом о јавним набавкама ("Службени гласник РС", бр. 124/2012, 14/2015 и 68/2015; у даљем тексту: Закон), и другим важећим прописима из ове области.

Предмет јавне набавке је Адаптација и реконструкција пошта и других објеката Предузећа, у отвореном поступку, бр. **ЈН: 74/2017.**

Поступак јавне набавке се спроводи ради закључења уговора о јавној набавци.

За спровођење јавне набавке надлежан је Сектор за набавке и магацинско пословање, Служба за спровођење поступка набавки радова, fax 3022-198.

Рокови у поступку јавне набавке биће рачунати према датуму објављивања позива на Порталу јавних набавки. Рачунање рока се врши тако што се као први дан рока узима први наредни дан од дана објављивања позива на Порталу јавних набавки.

1. ПОДАЦИ О ПРЕДМЕТУ ЈАВНЕ НАБАВКЕ

Предмет јавне набавке је Адаптација и реконструкција пошта и других објеката Предузећа, у отвореном поступку, бр. **ЈН: 74/2017.**

Назив и ознака из општег речника набавке: Грађевински радови 45000000-7.

3. ТЕХНИЧКЕ КАРАКТЕРИСТИКЕ (СПЕЦИФИКАЦИЈА)

- **ТЕХНИЧКИ ОПИС**
- **ЦРТЕЖИ**
- **ФОТОГРАФИЈЕ**
- **ПРЕГЛЕД ПОЗИЦИЈА СА ЈЕДИНИЦАМА МЕРЕ, ЈЕДИНИЧНИМ И УКУПНИМ ЦЕНАМА**

ТЕХНИЧКИ ОПИСИ

ТЕХНИЧКИ ОПИС

ПОШТА 26310 АЛИБУНАР - Трг слободе 1, Алибунар

- АГ ДЕО -

ПОСТОЈЕЋЕ СТАЊЕ

Пошта АЛИБУНАР 26310 налази се у приземљу двоспратног објекта Поште, у ул.Трг слободе 1, у Алибунару, у ужем градском језгру, КП 661. Предмет пројекта је приземни део поште површине око 131 m^2.

Објекат не задовољава функционално, технолошко и ентеријерско решење у складу са стандардима Предузећа за опремање пошта.

Материјали завршне обраде (подови, плафони) у ентеријеру су похабани, а опрема је застарела. Под у корисничком делу шалтер сале је од терацо плоча које су оштећене и улегле . Радни део шалтер сале, као и остале просторије, издигнут је за око 22-25cm, са финалном облогом од ламината.

Спољашња столарија су дрвени застакљени прозори са решеткама, који су у лошем стању у радном и корисничком делу шалтер сале, не затварају се добро, рам је извитоперен и оштећен. Оштећења фасадног зида и поменутих прозора настала су од влаге и неопходно их је заменити, као и санирати капиларну влагу на фасади.

НОВО - ПРОЈЕКТОВАНО СТАЊЕ

Функционална организација

Новопројектована функционална концепција објеката произашла је из потребе корисника и запослених за савременим и ефикасним радом у пружању услуга. Настојало се да се постојећи простор, доведе у одговарајућу функцију, односно квалитет опремљености, који ће задовољити обе категорије: и кориснике и запослене.

Сам простор поште се састоји из две функционалне целине које су повезане:

- дела који је намењен корисницима – који чини шалтер сала са пултевима за кориснике
- дела који је намењен запосленима који чине остали простори поште (радни део шалтер сале са фаховима, службени улаз и ходник, канцеларија и део нове просторије која се добија преграђивањем простора који се користи за смештај аку батерија.

Ново формирани шалтер пулт пројектован је тако да је организован на месту постојећег. Предвиђена су 3 радна места.

ОБРАДА И МАТЕРИЈАЛИ

Зидови и плафони

Зидови су бојени полудисперзијом у белој боји. Предвиђена је израда преградних зидова од гипс картона, у делу где је била просторија за смештај аку батерија (ознака 11.)

Плафони су спуштени читавом површином у истом нивоу у шалтер сали, и канцеларијама. Предвиђен је минерални, касетни плафон, растера поља 60/60 цм, са ревзионим отворима и адекватним осветљењем. У једном делу шалтер сале, изнад пулта, предвиђен је спуштни плафон израђен од гипс картон плоча преко преко металне подконструкције, у виду каскаде висине 45цм, изнад шалтер пулта, како због безбедности, тако и због побољшања осветљења и услова рада.

Подови

Подна облога у корисничком делу шалтер сале и улазном делу је гранитна керамика, док је у радном делу шалтер сале и канцеларији за доставу предвиђен ламинат. У делу ходника предвиђен је ПВЦ комерцијални под, предвиђен за високе фреквенције и оптерећења. На споју зида и новог пода поставља се сокла у складу са врстом пода.

Столарија

Постојећа столарија као и сва дрвена врата се демонтирају и мењају новим дрвеним вратима и уграђују сувим поступком. Предвиђена је замена фасадне столарије - прозора и улазних врата. Нови прозори су истих димензија и истоветне поделе, од ПВЦ вишекоморних профила, са венецијанерима.

Фасада

Предвиђено је санирање фасадне облоге у приземном делу објекта као и санирање спољашњих зидова пенетратом од капиларне влаге. Након санирања капиларне влаге, предвиђено је фарбање приземља фасаде.

Намештај и опрема

Израда шалтерских пултева и пратећих елемената, као и обележавање ће извести организациона целина ЈП „Пошта Србије“ у складу са стандардима у опремању и обележавању ПОШТЕ.

У објекту нема радова који би утицали на стабилност конструктивног система.

ТЕХНИЧКИ ОПИС ЕЛЕКТРОЕНЕРГЕТСКИХ ИНСТАЛАЦИЈА ПОШТЕ 26310 АЛИБУНАР

1. НАПАЈАЊЕ ОБЈЕКТА ЕЛЕКТРИЧНОМ ЕНЕРГИЈОМ

Напајање простора поште изведено је из главног мерно разводног ормана, који се налази у предпростору улаза.

2. СИСТЕМ УНУТРАШЊЕГ ЕЛЕКТРО РАЗВОДА

За напајање потрошача у објекту предвиђена је замена свих каблова новим кабловима. Вођење каблова је делом у зидовима испод малтера, делом у PNK регалима у спуштеном плафону, а делом у зидовима од гипс картонских плоча. Каблове који се полажу у зидовима од гипс картонских плоча и у спуштеном плафону ван PNK регала, провлаче се кроз савитљиве ребрасте цеви. Заштита од кратких спојева и преоптерећења каблова, остварена је употребом аутоматских прекидача.

3. РАЗВОДНИ ОРМАН

Разводни орман РО- Пошта, предвиђен је у радном делу шалтер сале на месту где је смештена постојећа разводна табла која се демонтира. Димензија ормана је приближно 600x600x200mm. Израђен је од анти корозивно заштићеног челичног лима, електростатички офарбаног у сиву боју и опремљен је универзалним бравицама са кључем и металним цепом за једнополну шему. Ормар има главни прекидач, сигналне сијалице које означавају присуство фаза и прекидач за команду „Пошта“ рекламе. Аутоматски прекидачи су „Ц“ карактеристике. За напајање струјних кола осветљења су номиналне струје 10А, а за напајање прикључница и фиксних прикључака 16А. За напајање клима уређаја снаге од 12000 Btu/h, користи се аутоматски прекидач од 20А. Струјно коло противпаничних светиљки извести са посебног аутоматског прекидача 6А, који треба обележити црвеном бојом.
У разводном орману поставља се нулта и заштитна шина са потребним бројем прикључних места за сва струјна кола. Целокупна опрема, као и разводни орман, обележени су трајним ознакама, у складу са једнополним шемама које се постављају са унутрашње стране врата разводног ормана. Кућиште и врата ормана уземљују се са заштитне шине, користећи флексибилни проводник.

4. ЕЛЕКТРИЧНО ОСВЕТЉЕЊЕ

Све просторије објекта биће осветљење пригодним електричним светиљкама, зависно од намене и ентеријерског опремања просторије. Као извори светлости користе се савремене флуоресцентне и LED светиљке у свему према најстрожијим критеријумима квалитета и гарантног рока. Температура боје флуоресцентних извора светлости је 4000К, а LED 3300-4000К, са индексом репродукције боје (Ra) који је једнак или већи од 80. У радном делу простора обезбеђен је минимални осветљај од 500 lx, уз поштовање равномерности осветљености. Противпаничне светиљке су са LED извором светла минималног светлосног флукса од 200lm и сопственим NiCd аку батеријама предвиђеним за аутономни рад у трајању од 3 сата. На светиљкама су постављени пиктограми који означавају правце кретања и излазе из објекта.
„Пошта“ знак на фасади објекта напаја се преко изборног прекидача 1-0-2 који се налази на вратима разводног ормана и пружа избор ручног или аутоматског укључивања рекламе, путем фото релеја са подешавањем осетљивости до 100 lx. Светлосно осетљиви сензор, монтира се на пригодном месту на

фасади објекта у заштитном кућишту. Предвиђено је и дежурно светло које ће бити у функцији ван радног времена поште и укључује се преко програмабилног тајмера.

5. ПРИКЉУЧНИЦЕ И ФИКСНИ ПОТРОШАЧИ

Прикључнице и фиксни потрошачи биће напајани из разводног ормара РО-Пошта. Број и распоред прикључница зависиће од величине и намене просторије. У радном пулту у шалтер сали за свако радно место у парапетном разводу, предвиђено је по шест прикључница. У канцеларији контролора су предвижене четири прикључнице код радног стола. Све прикључнице су са заштитним контактом. Фиксни изводи предвиђени су за напајање „Пошта“ знака на фасади зграде. У корисничком делу шалтер сале предвиђена је уградња прикључнице са поклопцем за напајање рекламног презентера, као и извод за напајање монитора за курсну листу.

Грејање у објекту је комбиновано преко два гасна котла који су предвиђени за рад у каскадном режиму и две ТА пећи од по 4500W за које су предвиђене трополне прикључнице са поклопцем.

6. ПАРАПЕТНИ РАЗВОД

У шалтер сали за радна места предвиђен је дводелни ПВЦ парапетни развод. Развод се монтира у радном пулту на висини од 0,5m од коте пода. Један део развода се користи за каблове електроенергетске инсталације, а други део за каблове телекомуникација. Развод је димензија 65x 160 mm, дужине 11 m. На парапетном разводу у оси сваког радног места, монтирају се по шест прикључница.

7. ЗАШТИТА ОД ОПАСНОГ НАПОНА ДОДИРА

Као основни систем заштите од опасног напона додира примењен је TN-C-S систем заштите. Сви заштитни проводници у кабловима или као додатни проводници морају имати изолацију жуто/зелене боје.

ТЕХНИЧКИ ОПИС ТЕЛЕКОМУНИКАЦИОНИХ И СИГНАЛНИХ ИНСТАЛАЦИЈА ПОШТЕ 26310 АЛИБУНАР

Идејним решењем су обухваћене следећих врста инсталација:

- Инсталација структурног кабловског система
- Инсталација контроле приступа

СТРУКТУРНИ КАБЛОВСКИ СИСТЕМ

Структурни кабловски систем се састоји од централног REK ормана, кабловског развода и завршних утичница типа PJ45 cat6. Инсталација се води делом у спуштеном плафону у ПНК регалима, делом у зиду и делом у парапетном каналу

За радно место контролора предвиђена су три прикључка PJ45, док су у шалтерском делу предвиђена два односно три прикључка наизменично у складу са захтевом.

Сва инсталациона опрема мора да има одговарајући атест/сертификат за категорију 6. Атест/сертификат подразумева урађен тест потребних параметара, што се нарочито односи на:

- инсталационе каблове;
- преспојне (patch) каблове;
- модуле PJ-45.

Из ових разлога пожељно је извести целокупну наведену инсталацију опремом истог произвођача, због мање вероватноће деградације сигнала на контактима (због исте структуре материјала проводника и компатибилности калупа модула и конектора), као и због гаранције на целокупну кабловску инсталацију коју дају многи произвођачи, чије трајање се креће од 15 до 25 година.

Модуле на преспојним панелима (и на другом крају кабла, у утичницама) обележити једнозначно, и то идентично на преспојним панелима и телекомуникационим утичницама, за сваки линк посебно.

Активна мрежна опрема није предмет идејног решења.

Дистрибуциони ормар структурне рачунарске мреже који се поставља у радном делу шалтер сале је ормар стандардне ширине 19", димензија у основи 600x600mm и висине 6U, предвиђен за монтажу на зид. Ормар је са стакленим вратима и бравом са јединственим кључем, чиме је елиминисан неовлашћени приступ опреми која се налази у њему. Величина ормара треба да задовољи захтев за простор потребан за уградњу предвиђене опреме и да омогући касније проширивање капацитета и смештај додатне опреме.

Структурни кабловски развод до крајњег терминалног уређаја/утичнице, је предвиђен вишепаричним телекомуникационим каблом SFTP cat.6.

Последња фаза инсталације структурног кабловског система су завршна испитивања. После извршене инсталације система потребно је установити да ли кабловски систем у целини задовољава стандардизоване норме квалитета и декларисане карактеристике произвођача за пројектовани систем.

СИСТЕМ КОНТРОЛЕ ПРИСТУПА

Контрола приступа је предвиђена за део објекта тј. просторије од посебне важности (за отварање врата ходника који води до службених просторија).

Предвиђена је демонтажа постојећих елемената за аутоматско отварање врата и њихова поновна монтажа.

ПОШТА АЛИБУНАР - ТЕХНИЧКИ ОПИС

ТЕРМОТЕХНИЧКЕ ИНСТАЛАЦИЈЕ

У пошти Алибунар инсталирано је топловодно радијаторско грејање са горњим разводом цевне мреже. Објекат поседује сопствену котларницу на гас. У просторијама Поште, површине 131,4m^2 уграђени су ливени чланкасти радијатори „Термик" димензија 680/3, који се замењују алуминијумским, димензија 600/80, истог капацитета као што су постојећи, са прерадом радијаторских веза. За шалтер салу је предвиђена уградња климатизера у сплит извођењу, капацитета 24000Btu/h. Постојећи климатизер се демонтира и записнички предаје кориснику, као и демонтирана грејна тела са пратећом арматуром..

КОТЛАРНИЦА

У објекту Поште и Телекома у Алибунару, уграђена су два фасадма кондензациона котла на гас Junkers, Cerapur comfort ZBR42-3 A23 S8723 капацитета 40 kW, која се користе само за грејање. Сваки котао је снабдевен циркулационом пумпом Grundfoss UPB 32-6 и затвореном експанзионом посудом од 50l, као и одговрајућом арматуром (лоптастим вентилима, хватачима нечистоће, неповратним вентилима). Одвод димнох гасова изведен је одговарајућим димним цевима до фасаде, са завршним елементима. Кондензат је савитљивим цревима спроведен до инсталације која садржај одводи кроз фасадни зид напоље. Регулација температуре изведена је преко регулатора FW200, сензора спољне температуре, каскадног модула за повезивање гасних котлова ICM извршног модула IPM 1. Уграђена је хидраулична скретница HW90. Оба котла су претрпела хаварију и потребно их је заменити одговарајућим, компатибилним са остатком инсталације.

ЦРТЕЖИ

ПОСТОЈЕЋЕ СТАЊЕ
СИТУАЦИЈА

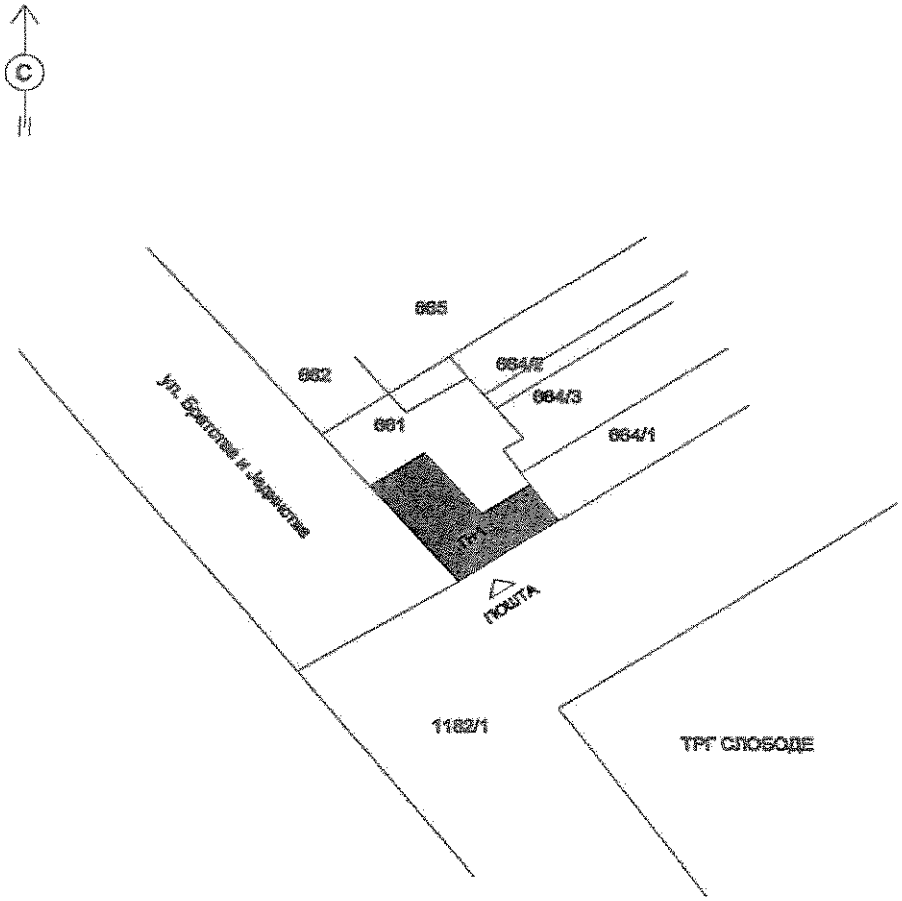

	ПОШТА ЈП "ПОШТА СРБИЈЕ" Београд, Таковска 2		
	ПОШТА 26310 "АЛИБУНАР" ул.Трг слободе 1 , Алибунар		
	ИДЕЈНИ ПРОЈЕКАТ ЗА АДАПТАЦИЈУ		
одговорни пројектант	Милена Рогић, дипл.инж.арх.		
	ПОСТОЈЕЋЕ СТАЊЕ -СИТУАЦИЈА-		
АРХ	2017	1:1000	A0

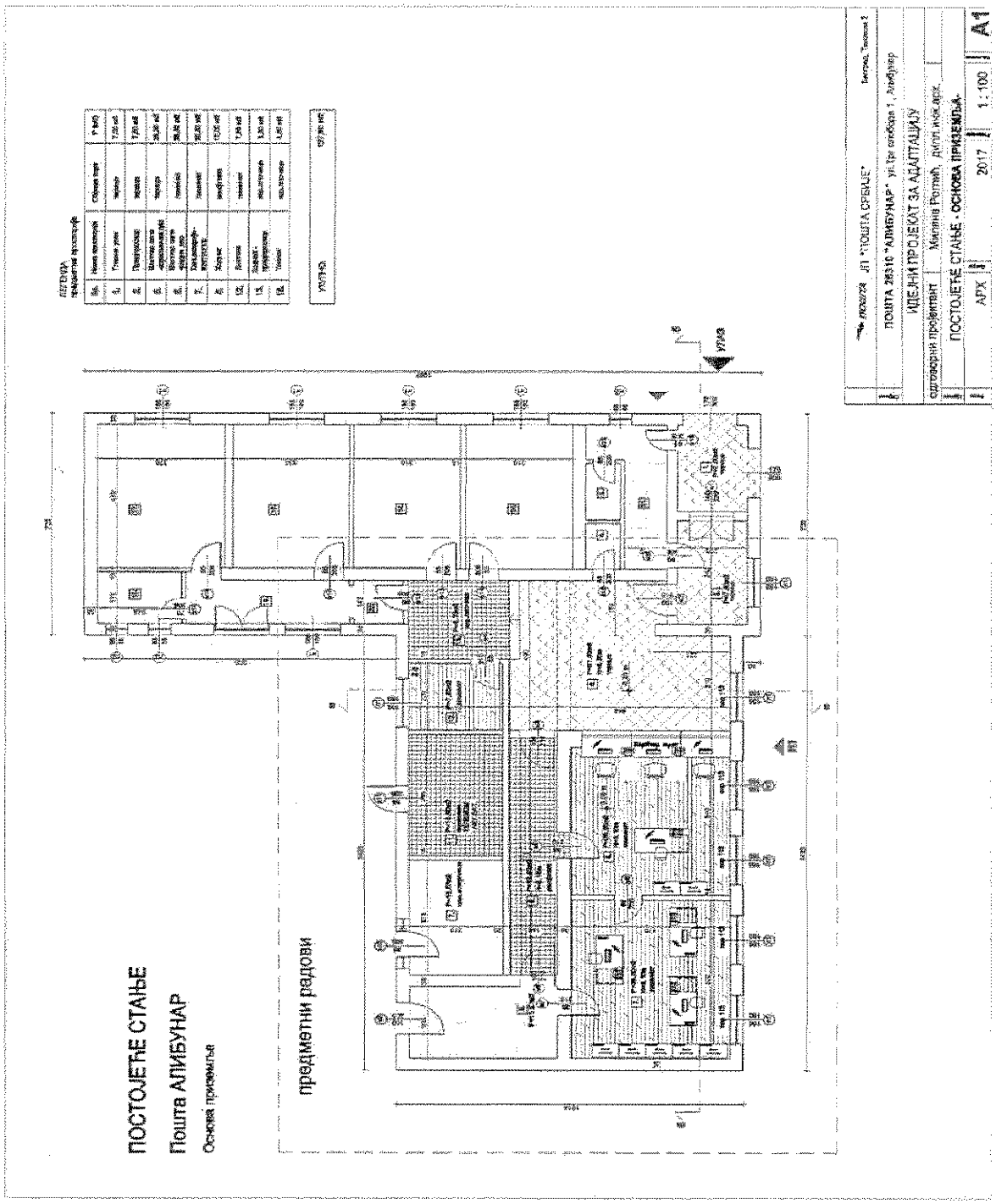
ПОСТОЈЕЋЕ СТАЊЕ
Пошта АЛИБУНАР
Основа приземља
предметни радови
ЈП "ПОШТА СРБИЈЕ"
ПОШТА 26310 "АЛИБУНАР"
ИДЕЈНИ ПРОЈЕКАТ ЗА АДАПТАЦИЈУ
ПОСТОЈЕЋЕ СТАЊЕ - ОСНОВА ПРИЗЕМЉА
АРХ
2017
1 : 100
A1

ПРЕСЕК б-б постојеће стање

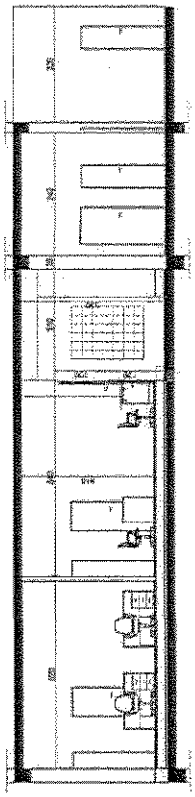

ПРЕСЕК а-а постојеће стање

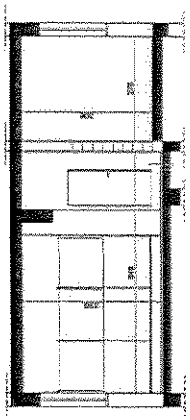

ЈП "ПОШТА СРБИЈЕ"

ПОШТА 20316 "АЛИБУНАР" ул Трг слободе 1, Алибунар

ИДЕЈНИ ПРОЈЕКАТ ЗА АДАПТАЦИЈУ

одговорни пројектант Мирјана Ратић, дипл.инж.арх.

ПОСТОЈЕЋЕ СТАЊЕ - ПРЕСЕК а-а, ПРЕСЕК б-б -

АРХ 2017 1 : 100 A2

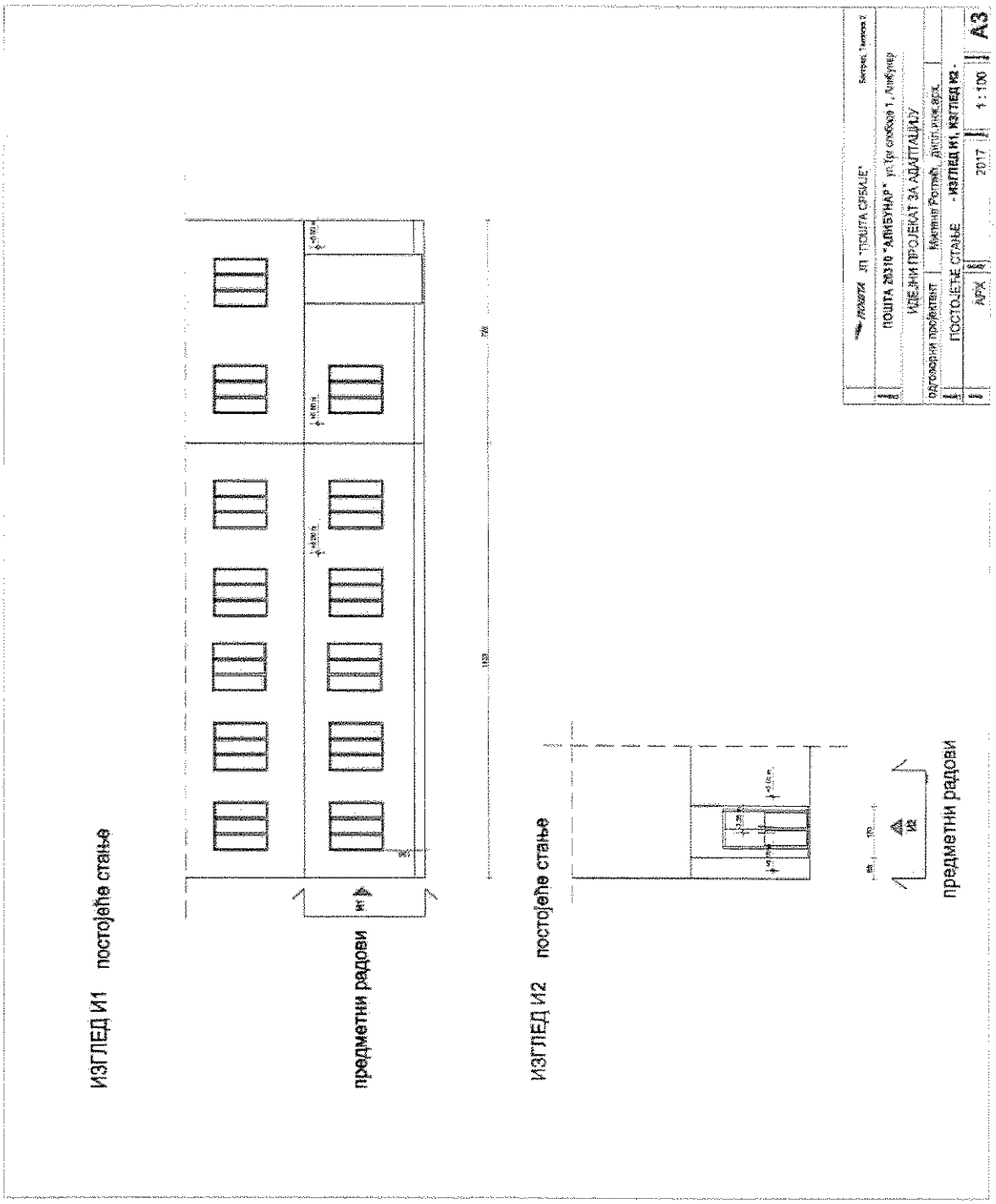
ИЗГЛЕД И1 постојеће стање
предметни радови
ИЗГЛЕД И2 постојеће стање
предметни радови
ЈП "ПОШТА СРБИЈЕ"
ПОШТА 26310 "АДИБУЋАР"
ИДЕЈНИ ПРОЈЕКАТ ЗА АДАПТАЦИЈУ
ПОСТОЈЕЋЕ СТАЊЕ - ИЗГЛЕД И1, ИЗГЛЕД И2 -
АРХ
2017
1 : 100
A3

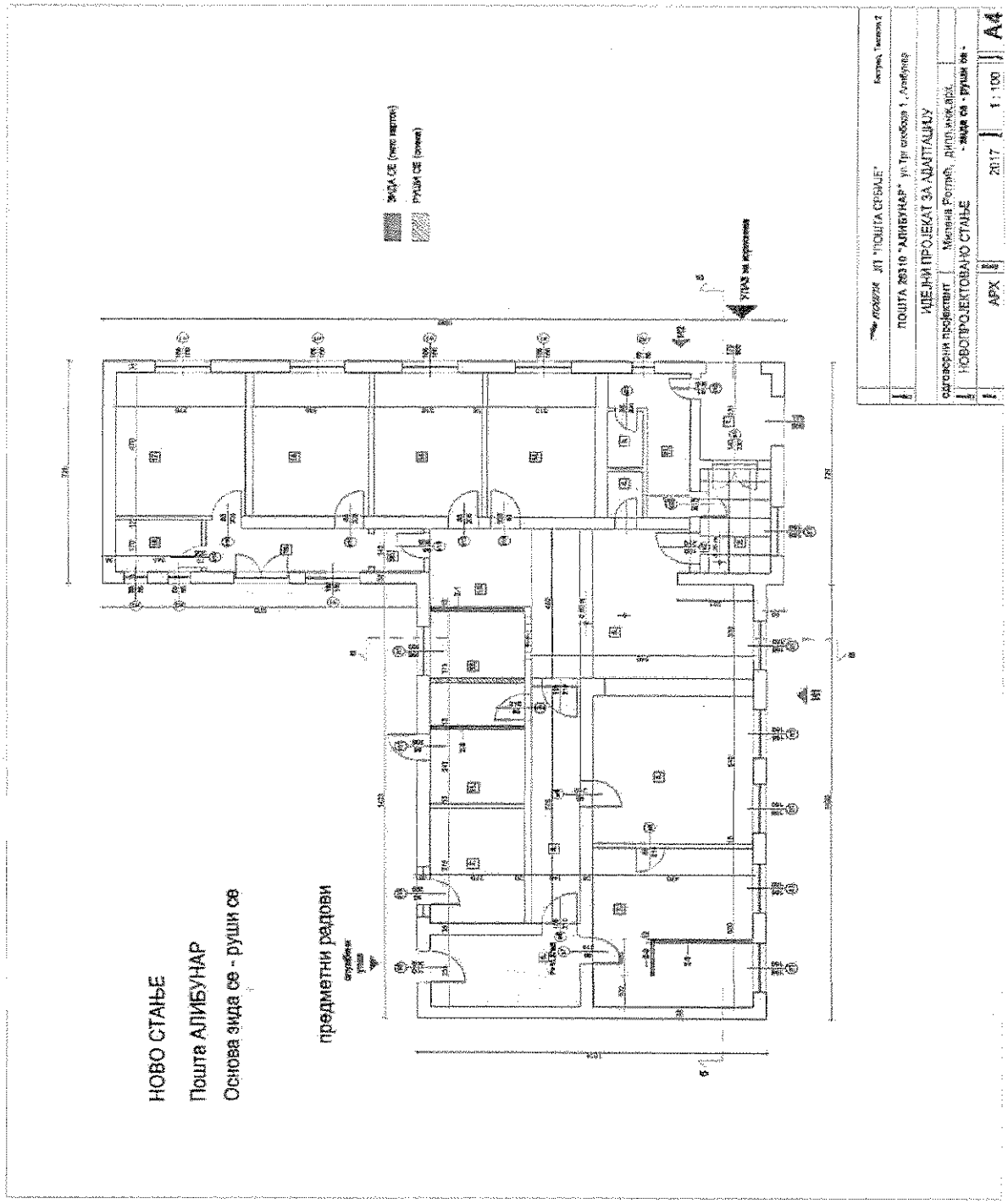
НОВО СТАЊЕ
Пошта АЛИБУНАР
Основа зида се - руши се
предметни радови
ЗИДА СЕ (нови зидови)
РУШИ СЕ (постојећи)
ПОШТА СРБИЈЕ
ПОШТА 203110 "АЛИБУНАР"
ИДЕЈНИ ПРОЈЕКАТ ЗА АДАПТАЦИЈУ
НОВОПРОЈЕКТОВАНО СТАЊЕ
2017
1 : 100
A4

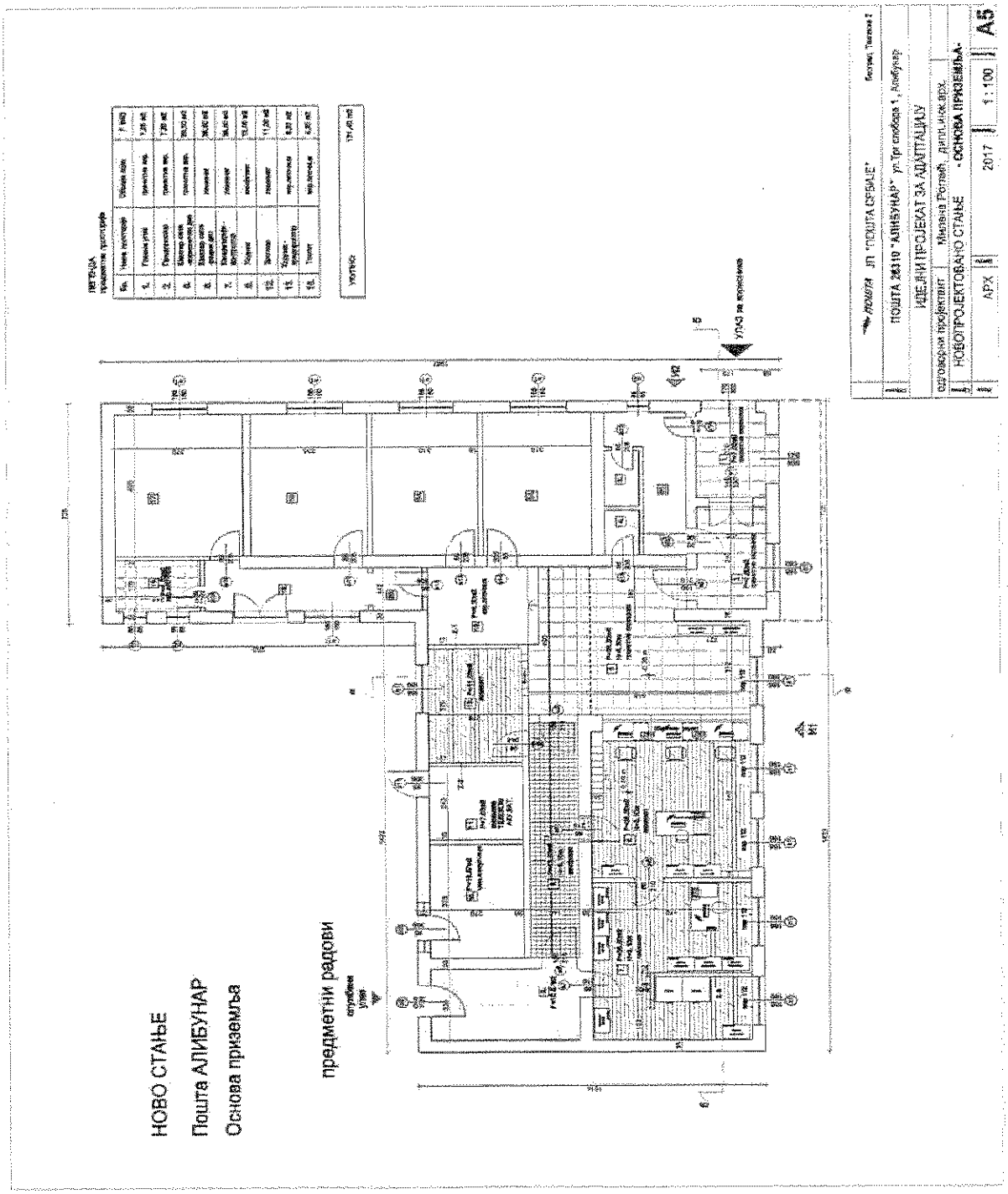
НОВО СТАЊЕ
Пошта АЛИБУНАР
Основа приземља
предметни радови
УПУТСТВО
ПОШТА 26310 "АЛИБУНАР" ул. Три слободе 1, Алибунар
ИДЕЈНИ ПРОЈЕКАТ ЗА АДАПТАЦИЈУ
НОВОПРОЈЕКТОВАНО СТАЊЕ - ОСНОВА ПРИЗЕМЉА
АРХ
2017
1:100
А5

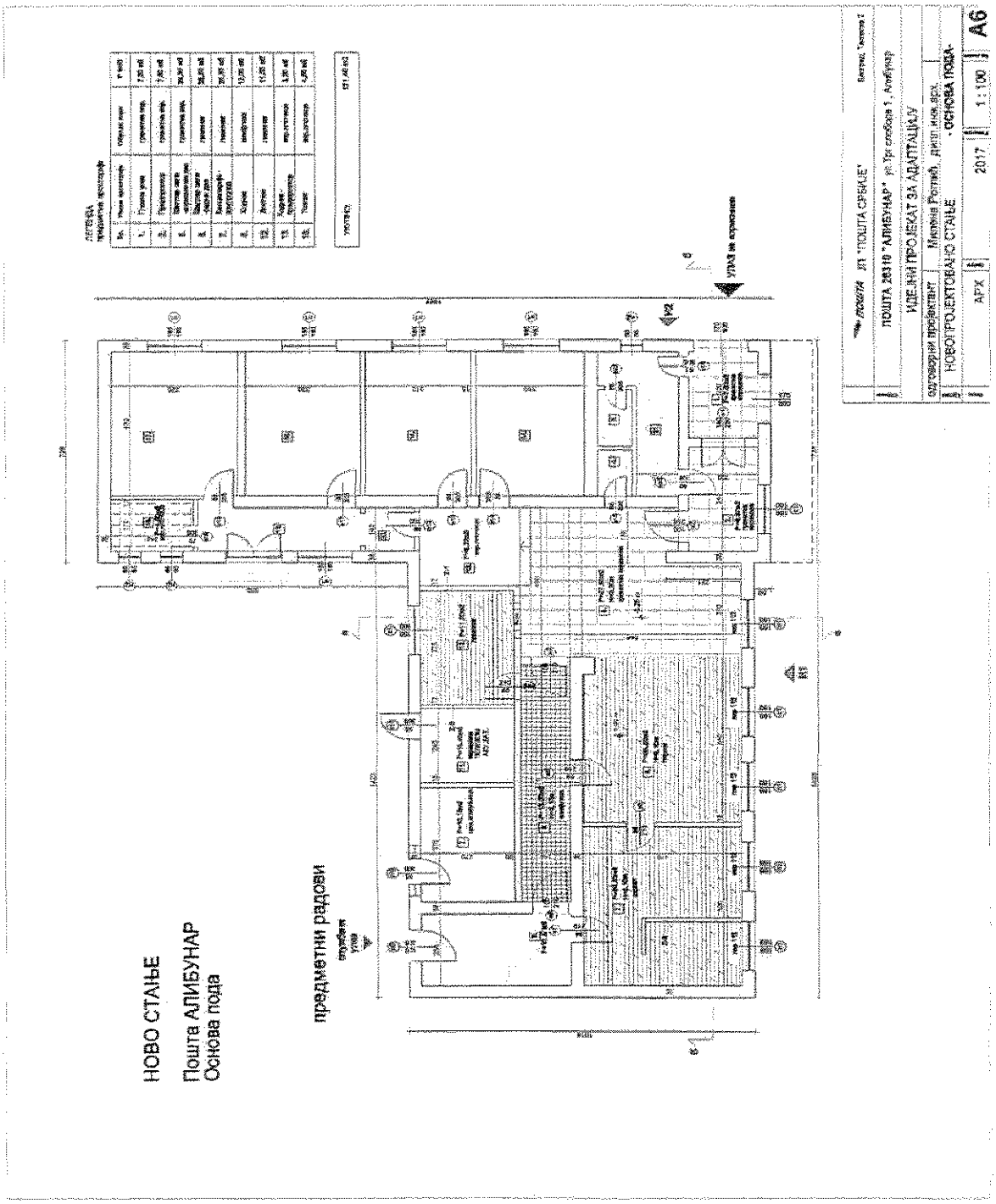
НОВО СТАЊЕ
Пошта АЛИБУНАР
Основа пода
предметни радови
ПОШТА 28310 "АЛИБУНАР" ул. Трг слободе 1, Алибунар
ИДЕЈНИ ПРОЈЕКАТ ЗА АДАПТАЦИЈУ
НОВОПРОЈЕКТОВАНО СТАЊЕ
- ОСНОВА ПОДА -
АРХ
2017
1 : 100
А6

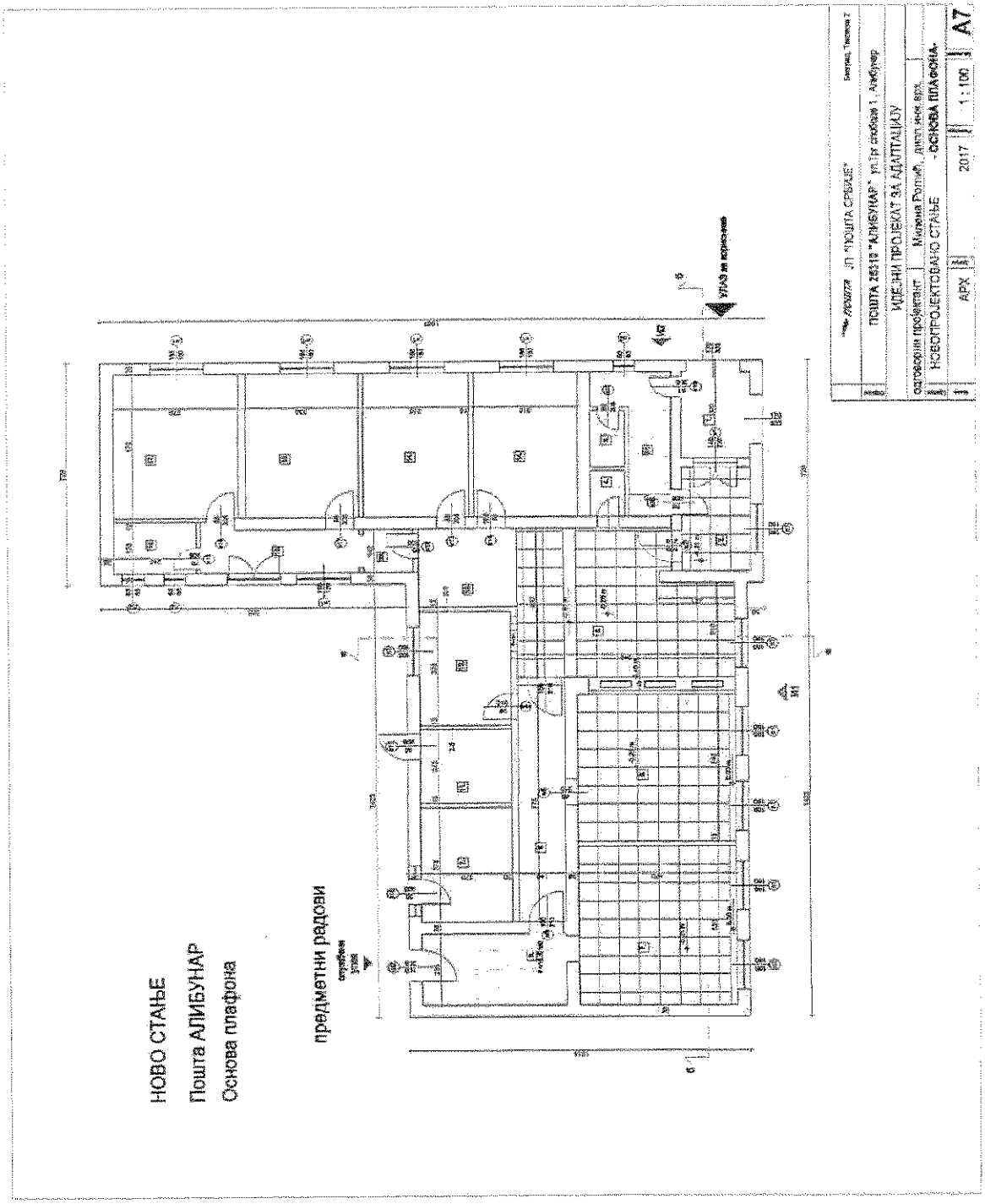
НОВО СТАЊЕ
Пошта АЛИБУНАР
Основа плафона
предметни радови
ПОШТА СРБИЈЕ
ПОШТА 26318 "АЛИБУНАР"
ИДЕЈНИ ПРОЈЕКАТ ЗА АДАПТАЦИЈУ
НОВОПРОЈЕКТОВАНО СТАЊЕ
- ОСНОВА ПЛАФОНА -
2017
1 : 100
A7

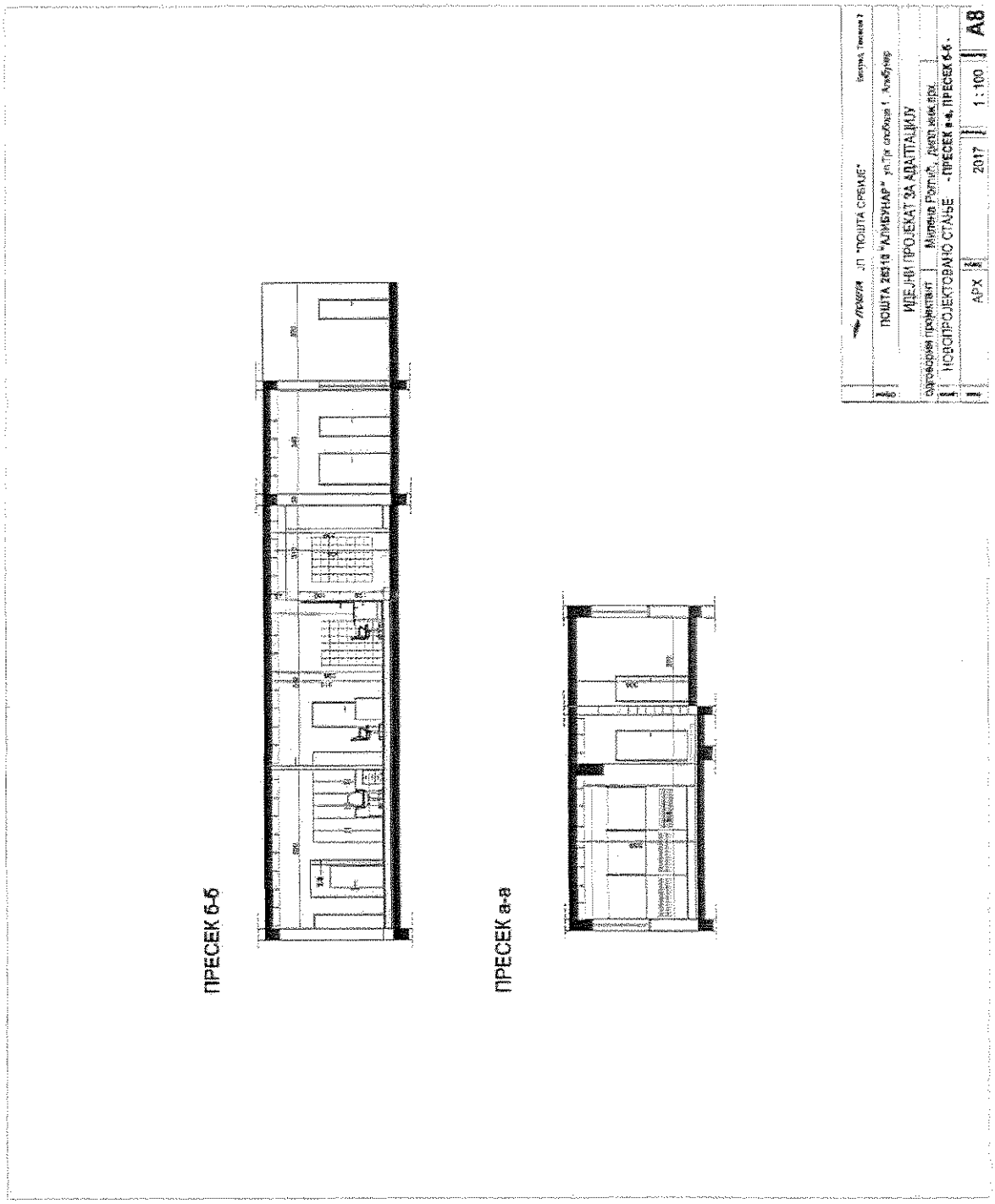
ПРЕСЕК б-б
ПРЕСЕК а-а
ЈП "ПОШТА СРБИЈЕ"
ПОШТА 26310 "АЛИБУНАР"
ИДЕЈНИ ПРОЈЕКАТ ЗА АДАПТАЦИЈУ
НОВОПРОЈЕКТОВАНО СТАЊЕ - ПРЕСЕК а-а, ПРЕСЕК б-б -
АРХ
2017
1 : 100
А8

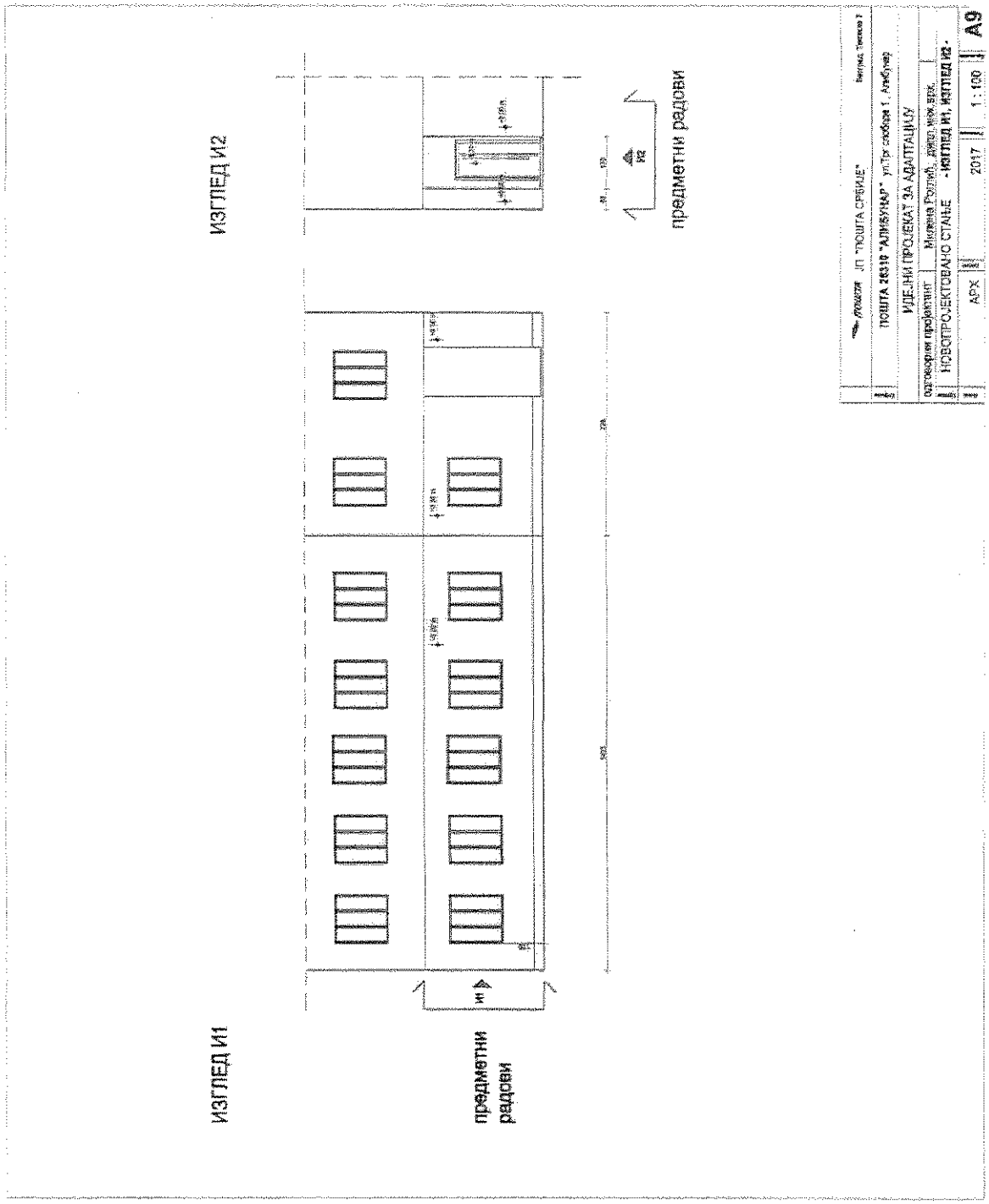
ИЗГЛЕД И2
предметни радови
И2
ИЗГЛЕД И1
предметни радови
И1
ЈП "ПОШТА СРБИЈЕ"
ПОШТА 26319 "АЛИБУНАР" ул.Трг слободе 1, Алибунар
ИДЕЈНИ ПРОЈЕКАТ ЗА АДАПТАЦИЈУ
Одговорни пројектант
Мирјана Розић, дипл. инж. арх.
НОВОПРОЈЕКТОВАНО СТАЊЕ - ИЗГЛЕД И1, ИЗГЛЕД И2 -
АРХ
2017
1 : 100
А9

Ознака	П1
Фас. Столарија - трокрилни прозор од пластифицираног алуминијума	
Димензије	165/160 cm

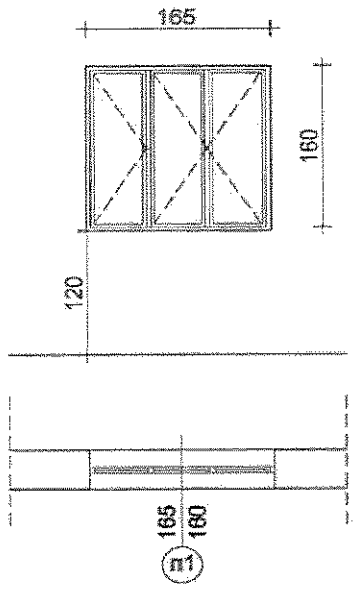

ОПИС:
Застакљени прозор од пластифицираног алуминијума, димензија 165/160 cm. Све детаљно мере узети на лицу места након демонтаже постојећих прозора. Прозоре дихтовати трајно еластичном ЕПДМ гумом, вулканизованом на угловима. Окре у складу са типом прозора, беле боје. Крила прозора застаклити термо Флот стаклом д=4+16+4mm и дихтовати ЕПДМ гумом.

НАПОМЕНА: Све мере проверити на лицу места	ОСНОВА			УКУПНО
	ПРИЗЕМЉЕ			6

ЈП "ПОШТА СРБИЈЕ"	ПОШТА АЛИБУНАР 26310	2017.год.	ЛИСТ
		R 1:50	1

Ознака	B5,B6, B7,B4н
Столарија - једнокрилна дрвена врата	
Димензије	85/210 cm

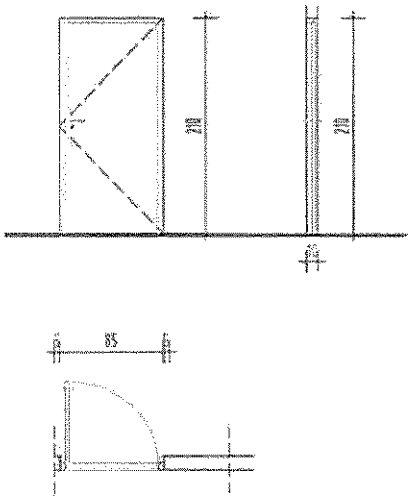

ОПИС:
Дрвена једнокрилна пуна унутрашња врата. Шток врата и покривне лајсне израдити од квалитетног дрвеног масива. Крило врата је дутлошпаровано (шпер д=8mm), у раму од дрвеног масива. Врата снабдети потребним оковом, одговарајућим шаркама, цилиндер бравом са три кључа, као и одговарајућом кваком и граничником. Врата се монтирају на шток максималне ширине пресека лајсне 25 cm. Комплетна врата се боје белом бојом у складу са постојећим, са свим потребним предрадњама. Врата се уграђују сувом монтажом у зиду, у свему према шеми и мерама узетим на лицу места. Финално обрађено и уграђено, квалитетним шаркама 3 ком, бравом са уметком, трукерима и шилдовима.

НАПОМЕНА:	ОСНОВА	ЛЕВА	ДЕСНА	УКУПНО
Све мере проверити на лицу места	ПРИЗЕМЉЕ	3	1	4

ЈП "ПОШТА СРБИЈЕ"	ПОШТА АЛИБУНАР 26310	2017.год.	ЛИСТ
		R 1:50	2

Ознака	
Једнокрилна дрвена врата	B8, B9
Димензије	100/210 cm

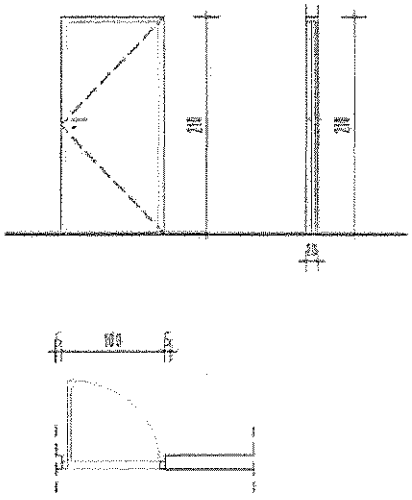

ОПИС:
Дрвена једнокрилна пуна унутрашња врата. Шток врата и покривне лајсне израдити од квалитетног дрвеног масива. Крило врата је дуплошпаровано (шпер д=6mm), у раму од дрвеног масива. Врата снабдети потребним оковом, одговарајућим шаркама, цилиндар бравом са три кључа, као и одговарајућом кваком и граничником. Врата се монтирају на шток максималне ширине пермаја лајсне 25 cm. Комплетна врата се боје полиуретанском белом бојом, са свим потребним предрадњама. Врата се уграђују сувом монтажом у зиду, у складу према шини и мерама узетим на лицу места. Финално обрађено и уграђено. квалитетним шаркама 3 ком, бравом са уметком, трукарима и шпаговима.

НАПОМЕНА:	ОСНОВА	ЛЕВА	ДЕСНА	УКУПНО
Све мере проверити на лицу места	ПРИЗЕМЉЕ	1	1	2

ЈП "ПОШТА СРБИЈЕ"	ПОШТА АЛИБУНАР 26310	2017.год.	ЛИСТ
		R 1:50	3

Ознака	
Једнокрилна врата од пластифицираног алуминијума	B2
Димензије	110/210 cm

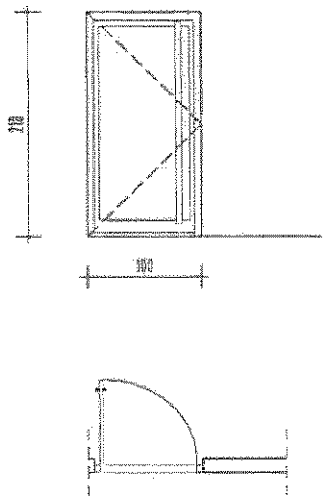

ОПИС:
Улазна врата од пластифицираног алуминијума, у сивој боји, РАЛ 9006. Врата израдити са трокоморним системом профила, термо прекидом и системом три равни дихтунга од ЕПДМ-а високог квалитета за најбољу могућу изолацију од влаге (стварања кондеза), звука и продора ваздуха.
Термо прекид се постиже употребом полиамидних трака од 24 mm, ојачаних стакленим влакнима .
Алуминијумски профили морају бити одговарајуће крутости, снабдевени прекопасним оковом, спојницама по дужини крила, гумеником дихтунгом и др. Врата застаклити d= 4+12+4 мм и трајно дихтовати еластичном ЕПДМ гумом вулканизованом на угловима. Израдити и монтирати аутомат за врата и обострано постављен руковаоац, цев Ø 5 цм. Све мере проверити на лицу места.

НАПОМЕНА:	ОСНОВА	ЛЕВА	ДЕСНА	УКУПНО
Све мере проверити на лицу места	ПРИЗЕМЉЕ	1		1

ЈП "ПОШТА СРБИЈЕ"	ПОШТА АЛИБУНАР 26310	2017.год. R 1:50	ЛИСТ 4

ЈАВНО ПРЕДУЗЕЋЕ „ПОШТА СРБИЈЕ" ПОШТА БЕОГРАД 05-21

Ознака	B1
Двокрилна врата од пластифицираног алуминијума	
Димензије	90+30/230 cm

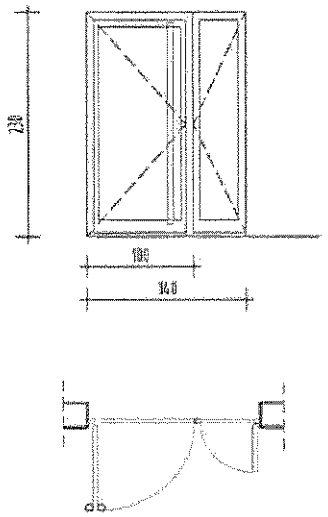

ОПИС:
Улазна врата од пластифицираног алуминијума, у сивој боји, РАЛ 9006. Врата израдити са трокоморним системом профила, термо прекидом и системом три равни дистунга од ЕПДМ-а високог квалитета за највећу могућу изолацију од влаге (стварања кондензе), звука и продора ваздуха.
Термо прекид се постиже употребом полиамидних трака од 24 mm, ојачаних стакленим влакнима .
Алуминијумски профили морају бити одговарајуће крутости, снабдевени превијачним оковом, спојницама по дужини крила, гуменим дистунгом и др. Врата застаклити d= 4+12+4 мм и трајно дихтовати еластичном ЕПДМ гумом вулканизованом на угловима. Израдити и монтирати аутомат за врата и обострано постављен руковхват, цеви Ø 5 цм. Све мере проверити на лицу места.

НАПОМЕНА: Све мере проверити на лицу места	ОСНОВА	ЛЕВА	ДЕСНА	УКУПНО
	ПРИЗЕМЉЕ			1

ЈП "ПОШТА СРБИЈЕ"	ПОШТА АЛИБУНАР 26310	2017.год.	ЛИСТ
		R 1:50	5

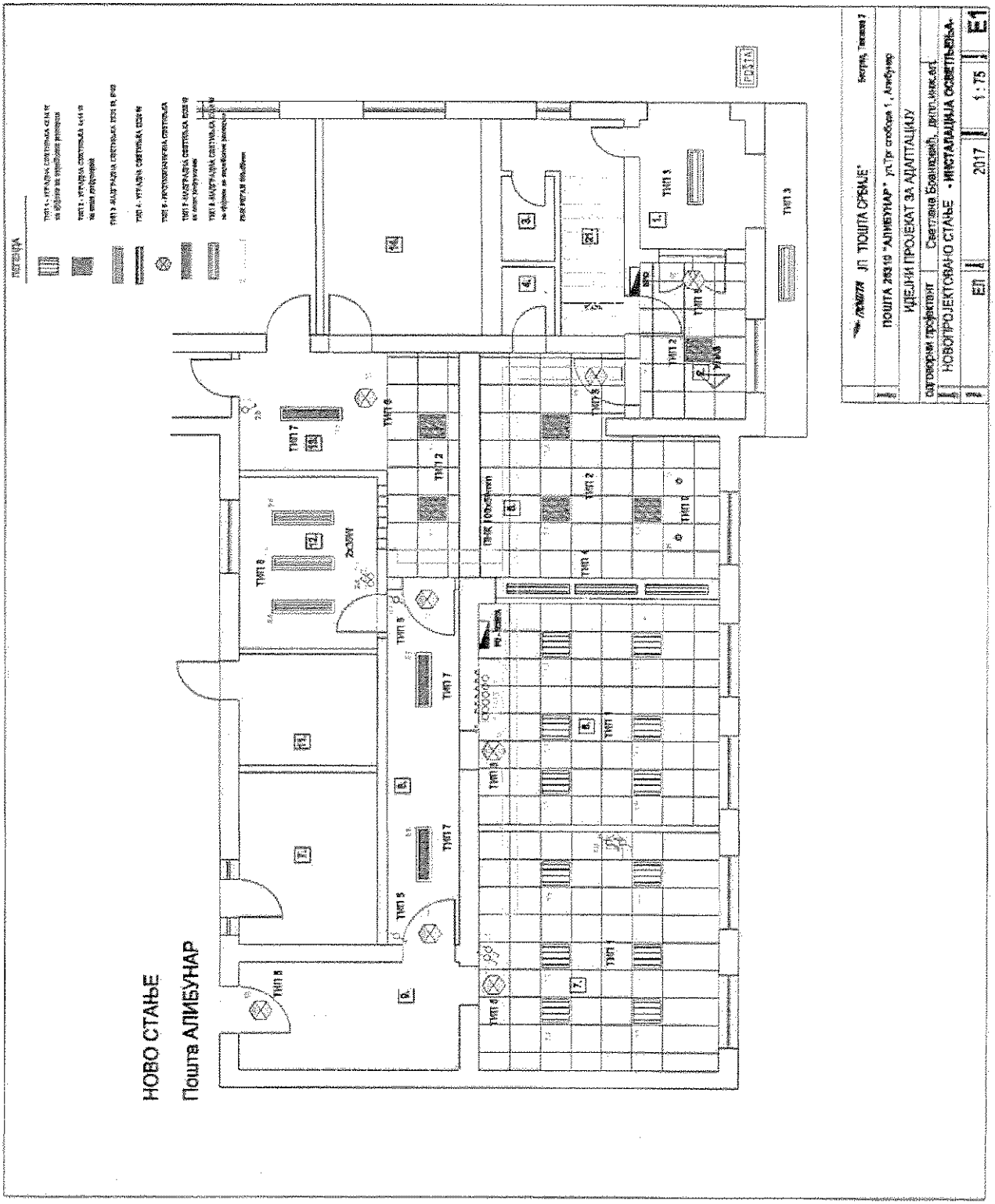
НОВО СТАЊЕ
Пошта АЛИБУНАР
ЈП "ПОШТА СРБИЈЕ"
ПОШТА 253119 "АЛИБУНАР" ул.Трг ослобођења 1, Алибунар
ИДЕЈНИ ПРОЈЕКАТ ЗА АДАПТАЦИЈУ
ОДГОВОРНИ ПРОЈЕКТАНТ
Светлана Бошковић, дипл.инж.арх.
НОВОПРОЈЕКТОВАНО СТАЊЕ - МОНТАЖНА ОСВЕТЛЕЊА
ЕП
2017
1 : 75
E1

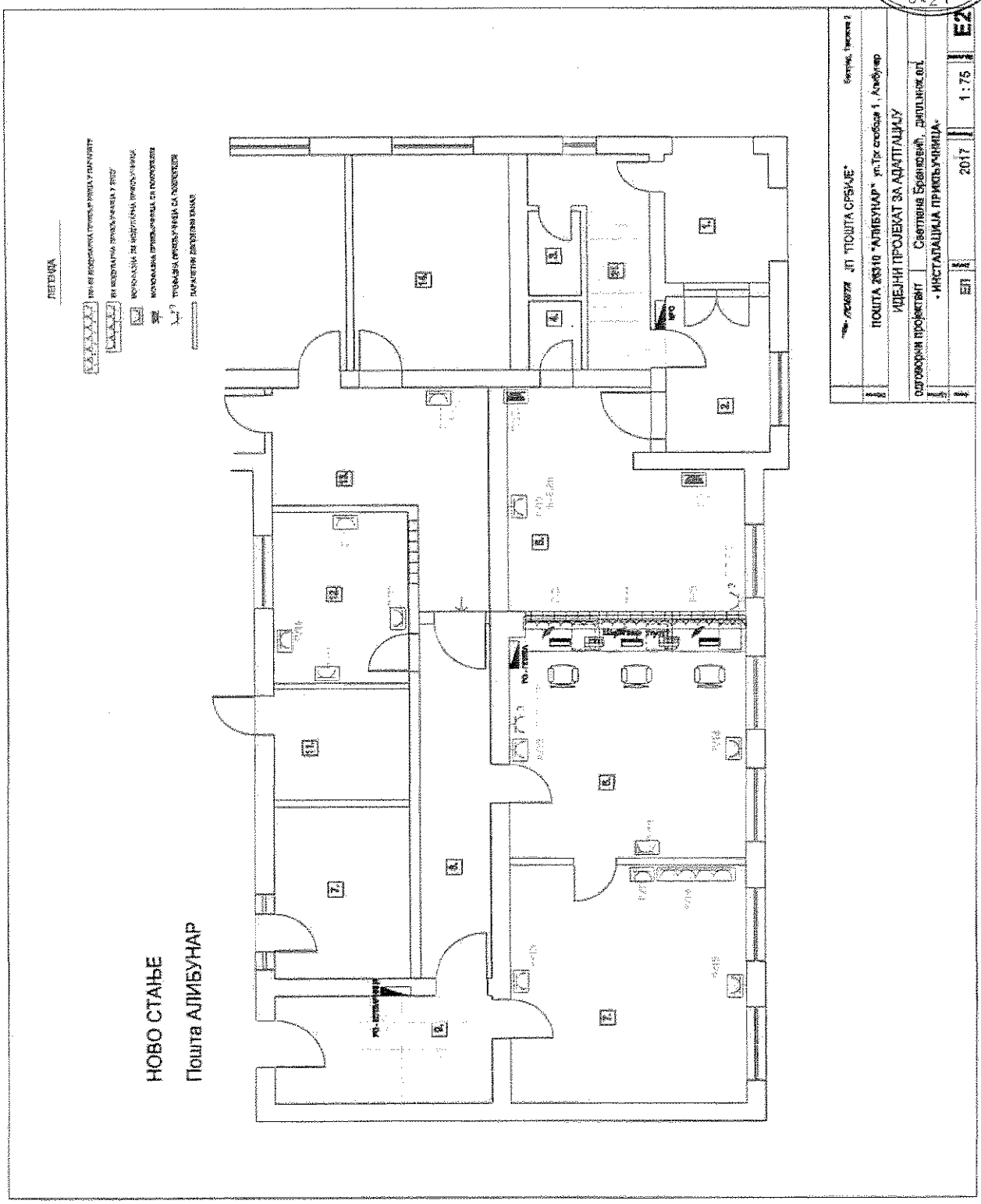
НОВО СТАЊЕ
Пошта АЛИБУНАР
ЈП "ПОШТА СРБИЈЕ"
ПОШТА 26310 "АЛИБУНАР" ул.Трг слободе 1, Алибунар
ИДЕЈНИ ПРОЈЕКАТ ЗА АДАПТАЦИЈУ
ОДГОВОРНИ ПРОЈЕКТАНТ
Светлана Ерић
• ИНСТАЛАЦИЈА ПРИКЉУЧАКА •
2017
1:75
E2

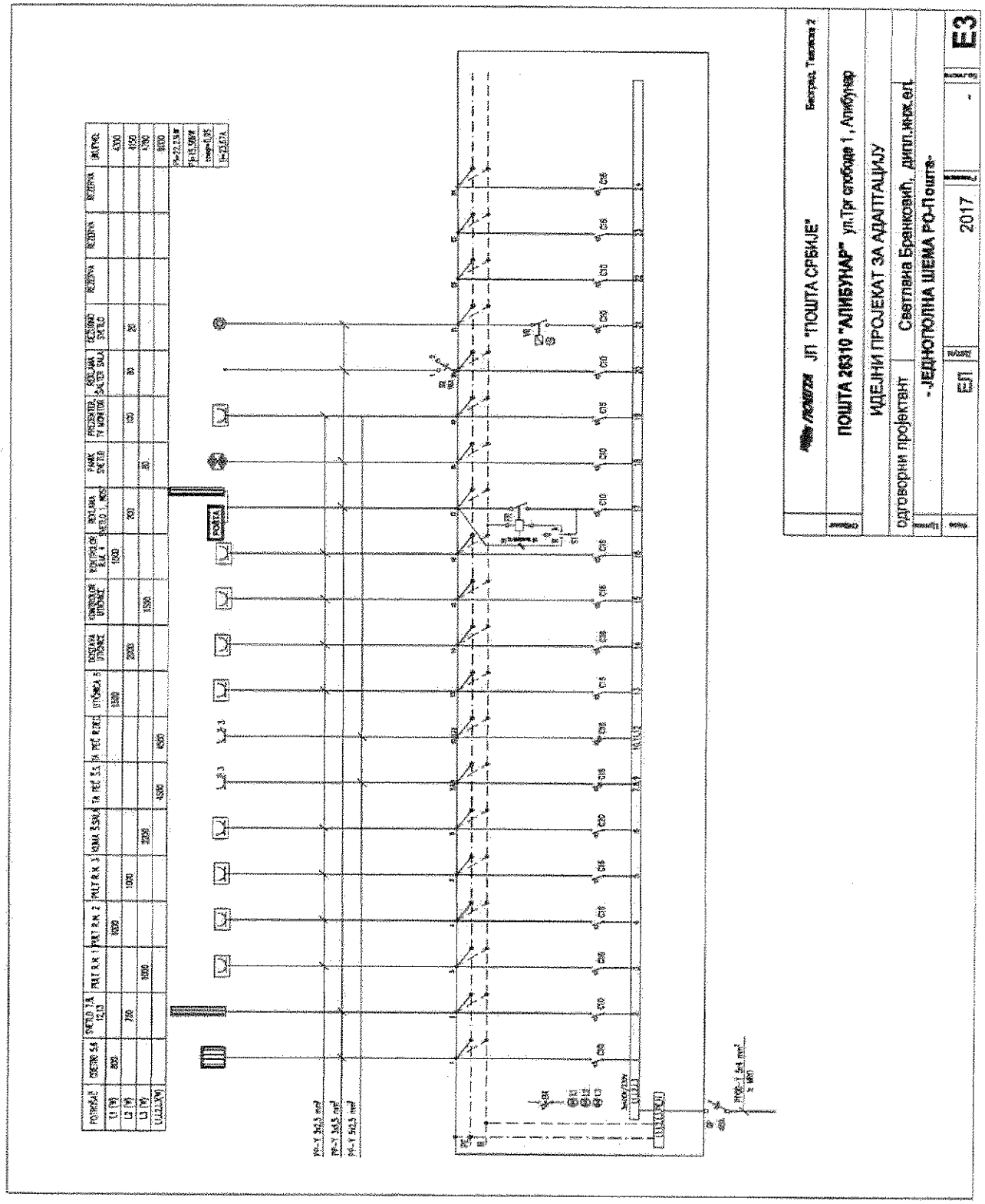
ЈП "ПОШТА СРБИЈЕ"
ПОШТА 26310 "АЛИБУНАР" ул.Трг слободе 1, Алибунар
ИДЕЛНИ ПРОЈЕКАТ ЗА АДАПТАЦИЈУ
Одговорни пројектант
Светлана Бранковић, дипл.инж.ел.
- ЈЕДНОГОДИШЊА ШЕМА РО-Пошта-
2017
Е3

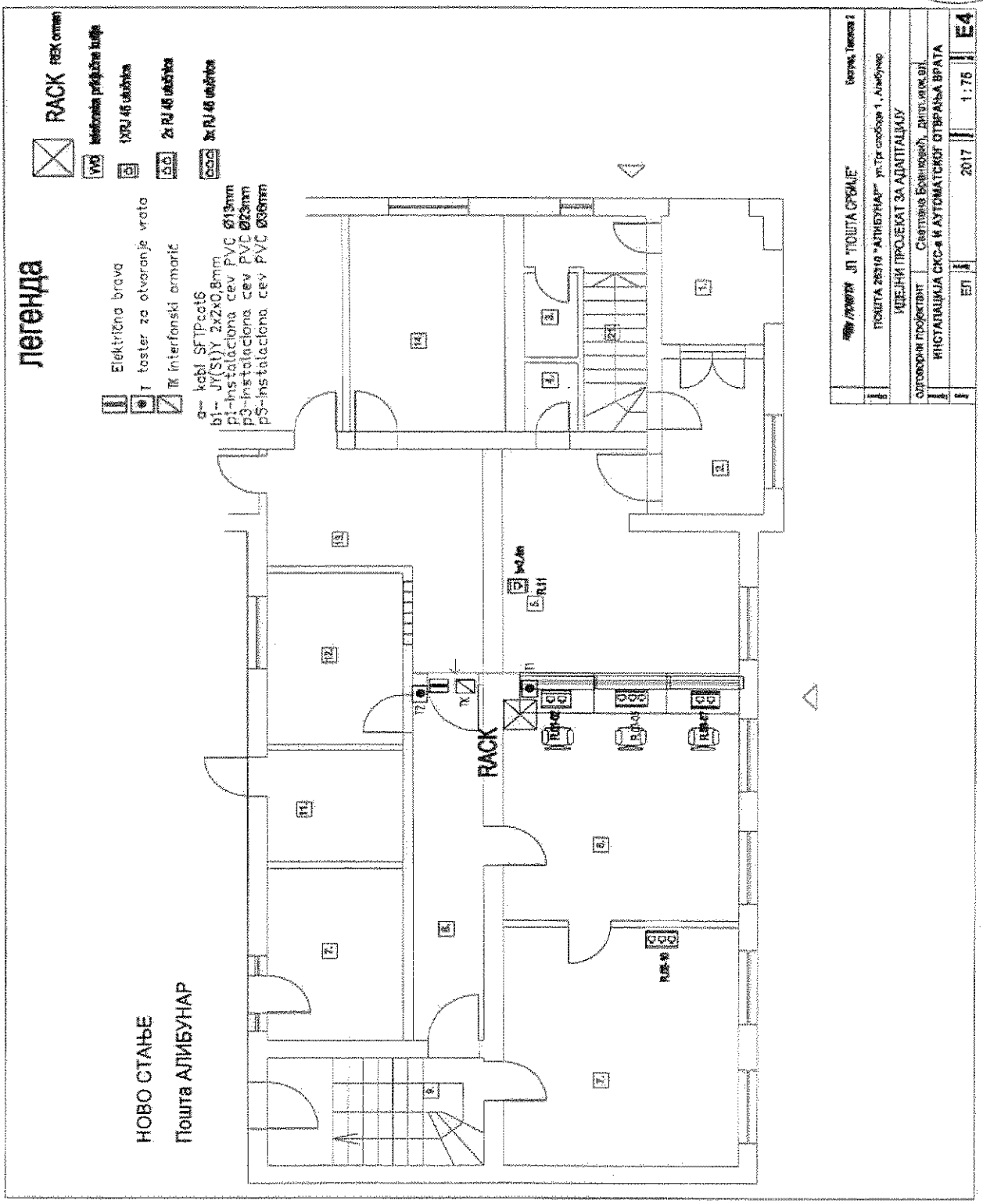
легенда
RACK
Električna brava
T taster za otvaranje vrata
TK interfonski ormarić
a-- kabl SFTPcat6
b1-- JY(St)Y 2x2x0,8mm
p1-instalaciona cev PVC Ø13mm
p3-instalaciona cev PVC Ø23mm
p5-instalaciona cev PVC Ø36mm
НОВО СТАЊЕ
Пошта АЛИБУНАР
RACK
ЈП "ПОШТА СРБИЈЕ"
ПОШТА 26210 "АЛИБУНАР" ул.Трг слободе 1, Алибунар
ИДЕЈНИ ПРОЈЕКАТ ЗА АДАПТАЦИЈУ
ИНСТАЛАЦИЈА СКС-а И АУТОМАТСКОГ ОТВАРАЊА ВРАТА
2017
1:75
E4

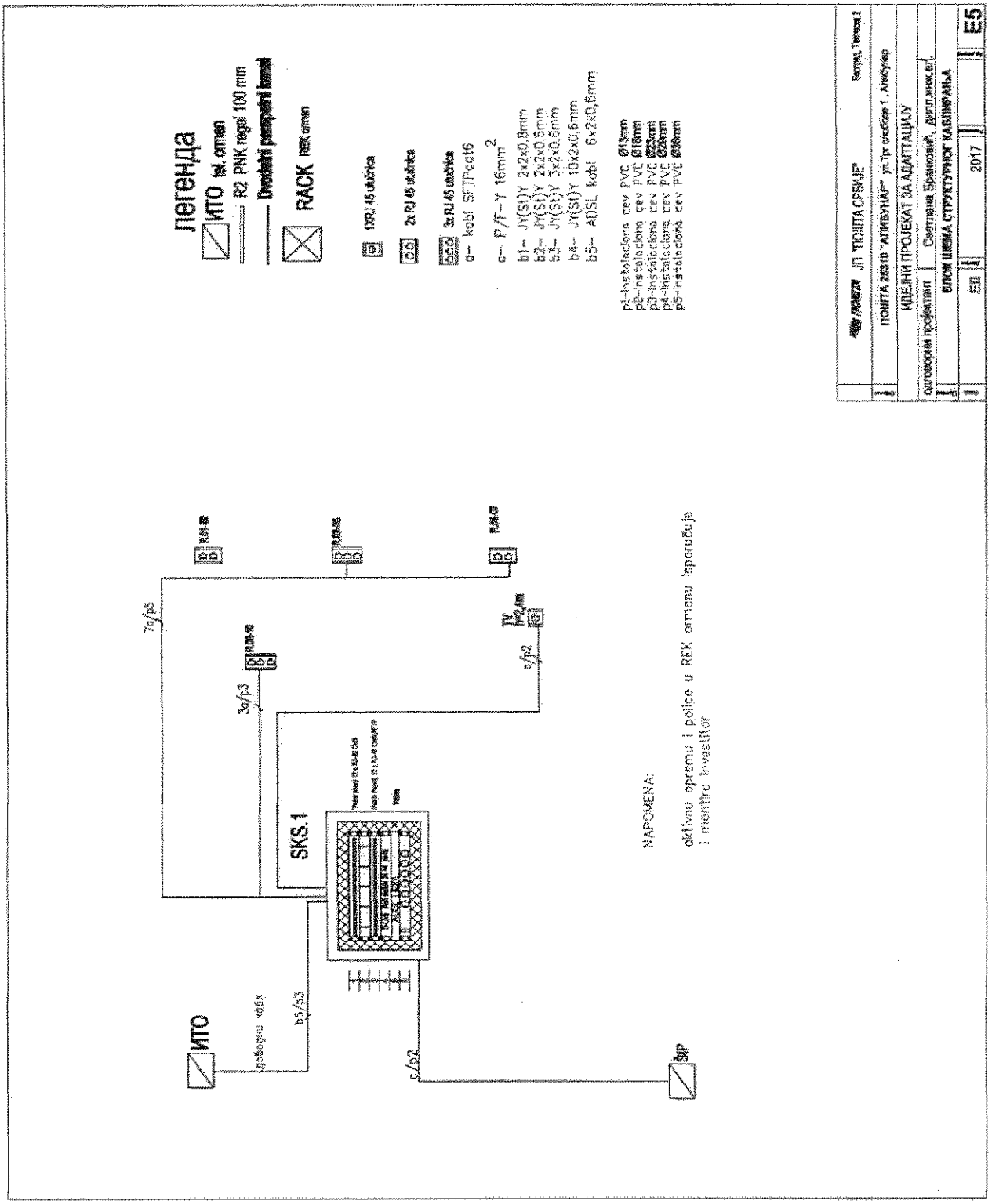
легенда
ИТО tel. ormari
R2 PNK regal 100 mm
Dvostruki pasporatni kanal
RACK REK ormari
1xRJ 45 utičnica
2x RJ 45 utičnica
3x RJ 45 utičnica
a-- kabl SFTPcat6
c-- P/F-Y 16mm2
b1-- JY(St)Y 2x2x0,8mm
b2-- JY(St)Y 2x2x0,6mm
b3-- JY(St)Y 3x2x0,6mm
b4-- JY(St)Y 10x2x0,6mm
b5-- ADSL kabl 6x2x0,5mm
p1-Instalacona cev PVC Ø15mm
p2-Instalacona cev PVC Ø16mm
p3-Instalacona cev PVC Ø22mm
p4-Instalacona cev PVC Ø25mm
p5-Instalacona cev PVC Ø50mm
7a/p5
3a/p3
TV
2a/p2
SKS.1
ИТО
b5/p3
c/p2
SKP
NAPOMENA:
aktivnu opremu i police u REK ormanu isporučuje i montira investitor
JП "ПОШТА СРБИЈЕ"
ПОШТА 2023 "АЛИБУНАР"
КЈЕЛНИ ПРОЈЕКАТ ЗА АДАПТАЦИЈУ
ШЕМА СТРУКТУРНОГ КАБЛИРАЊА
2017
E5

легенда

EL BRAVA

T taster za otvaranje vrata

TK interfonski ormarić

b1– JY(St)Y 2x2x0,8mm
p1–инсталациона цев PVC Ø13mm
p3–инсталациона цев PVC Ø23mm

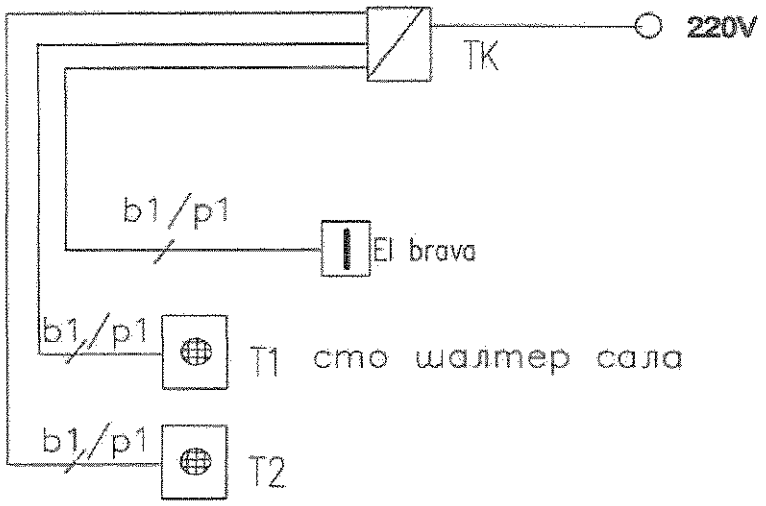

	ПОШТА ЈП "ПОШТА СРБИЈЕ"				Београд, Теразије 2
Објекат	ПОШТА 26310 "АЛИБУНАР" ул.Трг слободе 1 , Алибунар				
ИДЕЈНИ ПРОЈЕКАТ ЗА АДАПТАЦИЈУ					
одговорни пројектант	Светлана Бранковић, дипл.инж.ел.				
Назив	БЛОК ШЕМА СКС-а И АУТОМАТСКОГ ОТВАРАЊА ВРАТА				
Фаза	ЕЛ	Датум	2017	Размера	E6

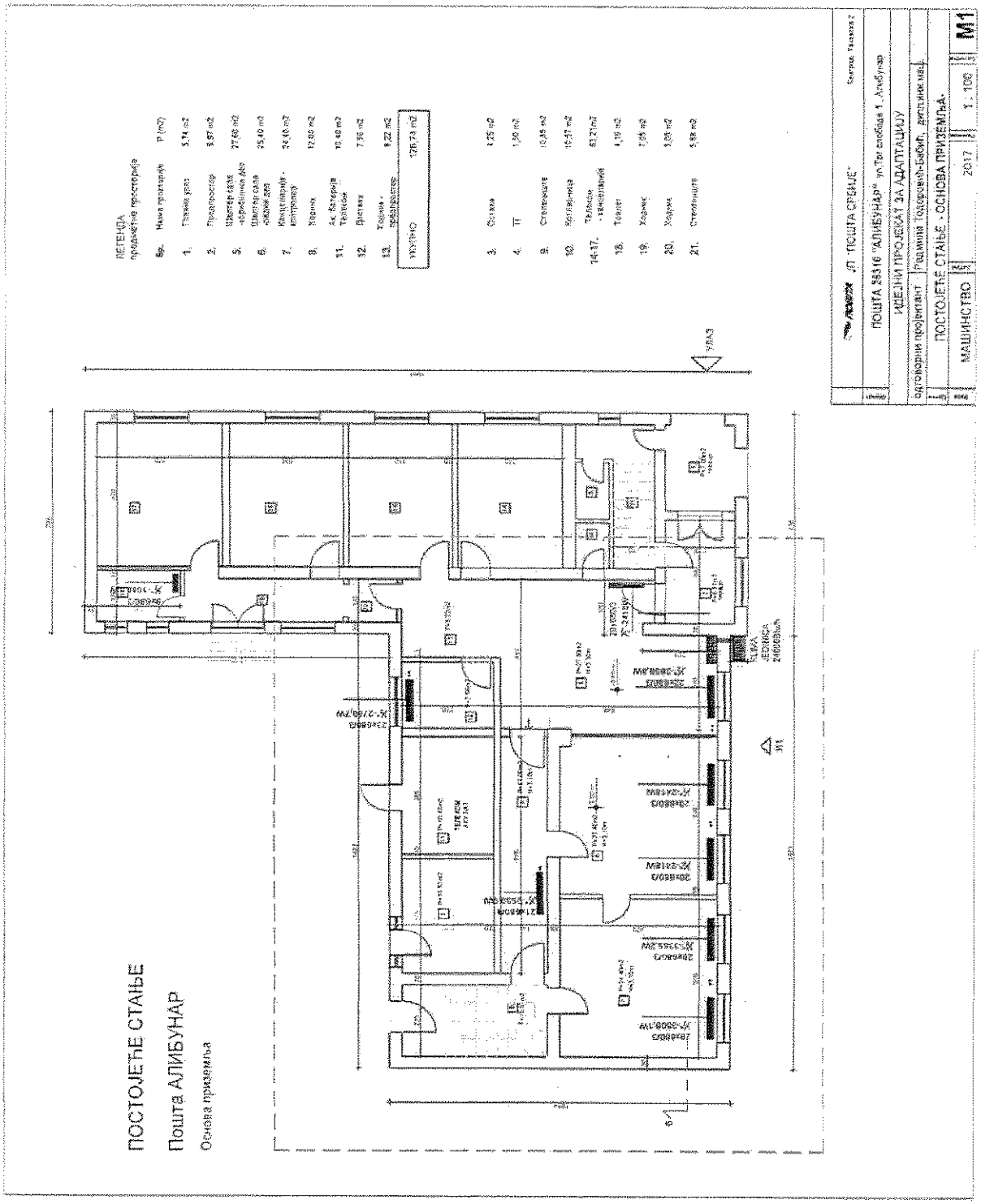
ЈП "ПОШТА СРБИЈЕ"
ПОШТА 35316 "АЛИБУНАР" ул.Трг слободе 1, Алибунар
ИДЕЈНИ ПРОЈЕКАТ ЗА АДАПТАЦИЈУ
ПОСТОЈЕЋЕ СТАЊЕ - ОСНОВА ПРИЗЕМЉА
МАШИНСКО
2017
1 : 100
М1
ПОСТОЈЕЋЕ СТАЊЕ
Пошта АЛИБУНАР
Основа приземља

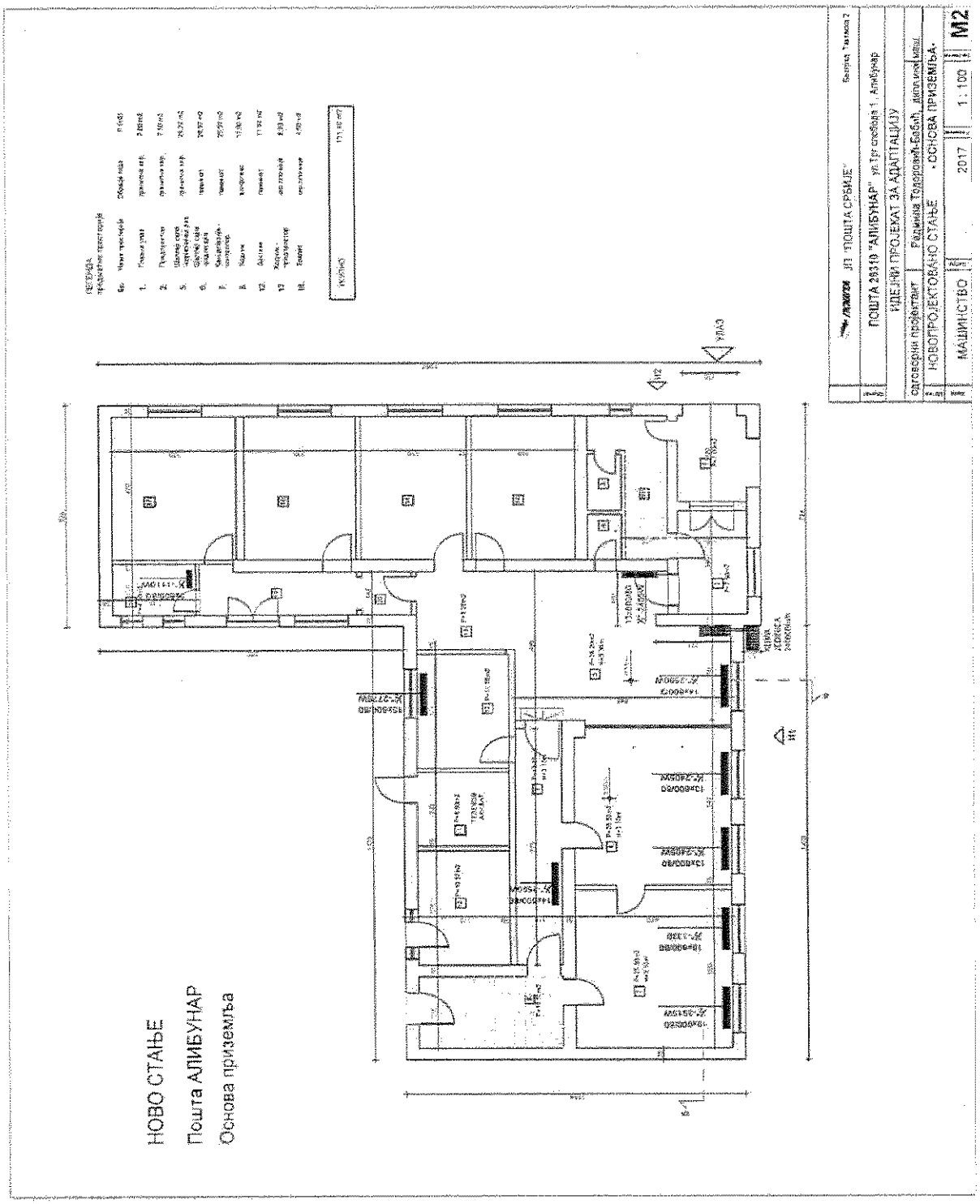
НОВО СТАЊЕ
Пошта АЛИБУНАР
Основа приземља
ПОШТА 28310 "АЛИБУНАР"
ИДЕЈНИ ПРОЈЕКАТ ЗА АДАПТАЦИЈУ
НОВОПРОЈЕКТОВАНО СТАЊЕ
- ОСНОВА ПРИЗЕМЉА -
МАШИНСТВО
2017
1 : 100
М2

ФОТОГРАФИЈЕ

ЈАВНО ПРЕДУЗЕЋЕ „ПОШТА СРБИЈЕ" ПОШТА БЕОГРАД 05-21

ФОТОГРАФИЈЕ ОБЈЕКТА

ПОШТА 26310 АЛИБУНАР - Трг слободе 1, Алибунар

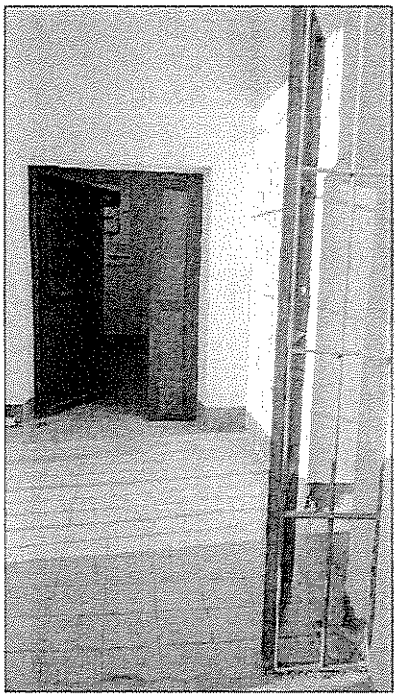

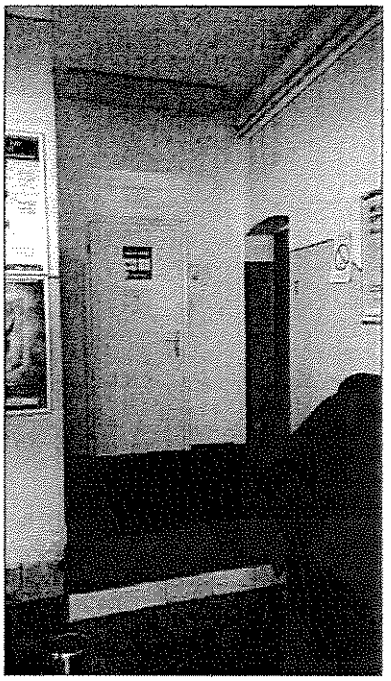

1

ФОТОГРАФИЈЕ ОБЈЕКТА
ПОШТА 26310 АЛИБУНАР - Трг слободе 1, Алибунар

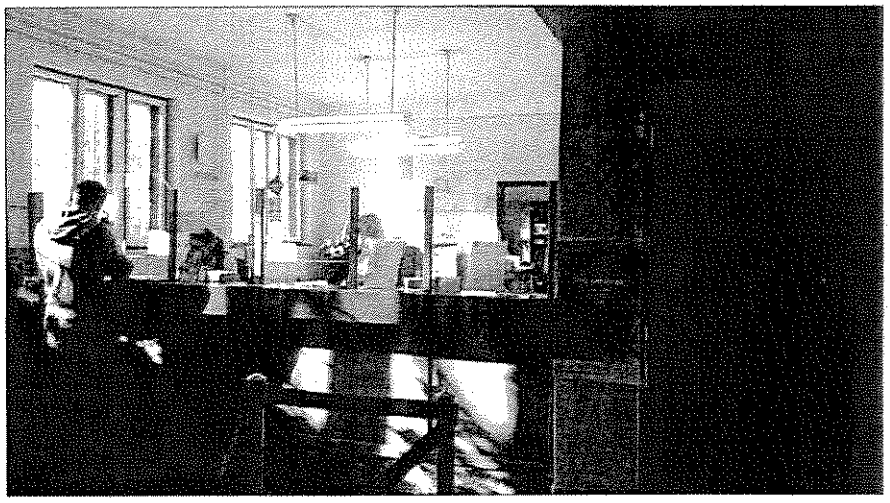

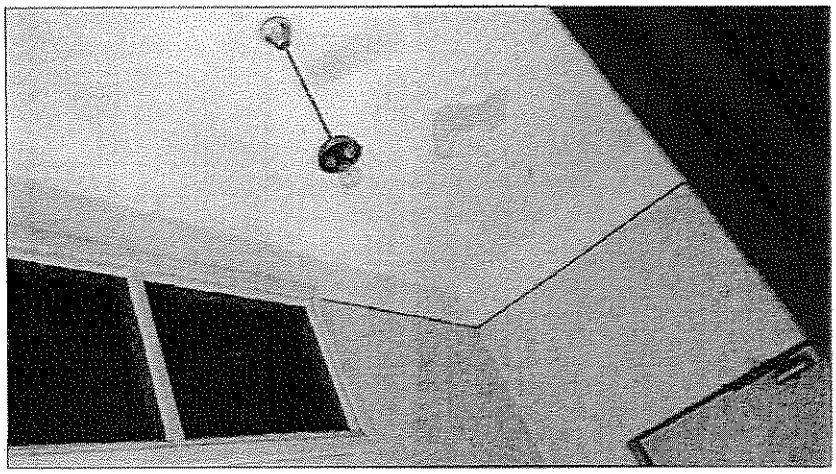

2

ФОТОГРАФИЈЕ ОБЈЕКТА
ПОШТА 26310 АЛИБУНАР - Трг слободе 1, Алибунар

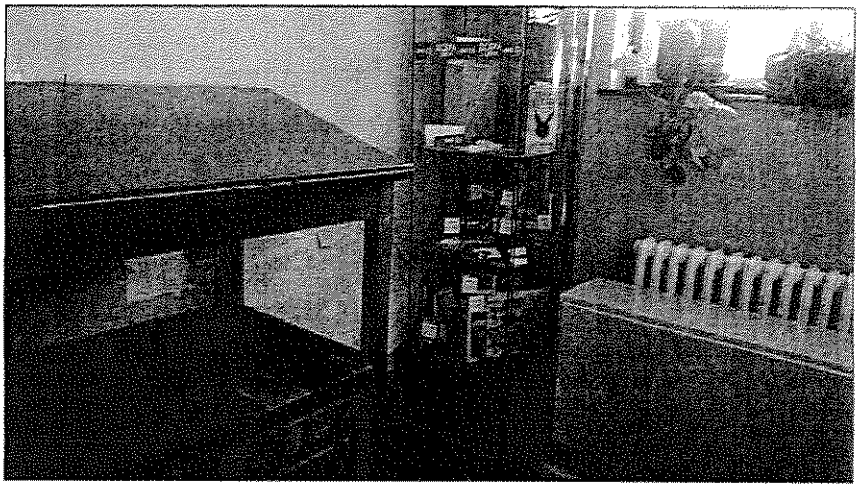

3

ЈАВНО ПРЕДУЗЕЋЕ „ПОШТА СРБИЈЕ" ПОШТА БЕОГРАД 05-21

ФОТОГРАФИЈЕ ОБЈЕКТА

ПОШТА 26310 АЛИБУНАР - Трг слободе 1, Алибунар

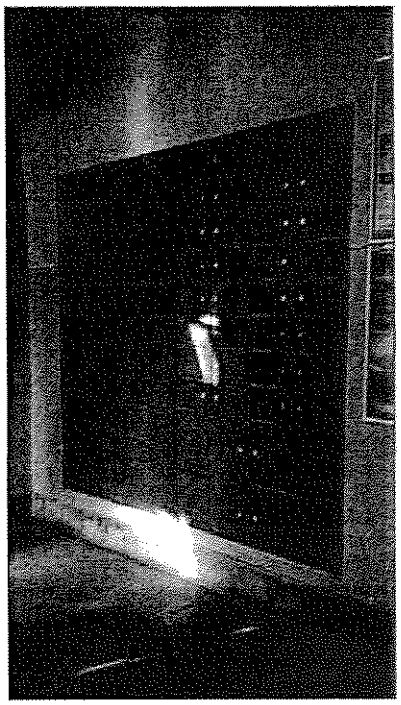

4

ПРЕГЛЕД ПОЗИЦИЈА СА ЈЕДИНИЦАМА МЕРЕ, ЈЕДИНИЧНИМ И УКУПНИМ ЦЕНАМА

ПРЕДМЕР РАДОВА НА АДАПТАЦИЈИ ОБЈЕКТА ПОШТЕ АЛИБУНАР 26310, АЛИБУНАР

I) АРХИТЕКТОНСКО-ГРАЂЕВИНСКИ РАДОВИ

Поз.	Врста радова	Јед. мере	Кол.		Јед.цена		Укупно цена
1	**РАДОВИ ДЕМОНТАЖЕ**						

НАПОМЕНА: **Јединичном ценом** ових радова обухваћено је чишћење као и транспорт неупотребљивог материјала и шута на градску депонију до 25 км удаљености, а употребљивог материјала, слагање без оштећења, на место које одреди Инвеститор и/или корисник простора уколико се ради о употребљивом материјалу (уз записник о примопредаји демонтираног материјала.). Обухваћени су и сви радови на спровођењу мера безбедности (људи, процеса рада и осталих делова објекта). Сва штемовања - демонтаже извести тако да оштећења буду минимална, применом одговарајућих заштитних средстава што је обухваћено јединичним ценама. Све позиције обухватају и монтажу покретне радне скеле у складу са прописима.**Јединична цена** обухвата израду комплетне позиције радова, (набавку основног,везног и материјала за заштиту, спољни и унутрашњи транспорт, израду, мере заштите, све хоризонталне и вертикалне преносе, чишћење и остале активности које су неопходне за квалитетно извођење ових радова.Овај опис је саставни део сваке појединачно описане позиције радова и исти не искључује примену важећих прописа у грађевинарству из ове области. **Јединичне цене** садрже све радне операције, утрошке материјала, помоћни алат које прописују "Општи, технички и посебни услови за извођење радова", за ову врсту радова.,као и остале трошкове и зараду предузећа.Јединичном ценом ових радова обухваћено је рушење, разврставање и класификација, чишћење од шута са одвожењем шута на депонију која је за то одређена и монтажа и демонтажа помоћне скеле.

1.1.	Демонтажа шалтер пулта са пратећим столовима, подстоловима, преградама и пратећом застакљеном конструкцијом, укупне висине око 180 cm. Укупна дужина пулта је око 450 cm (просторија. 6. -шалтер сала). Демонтирани материјал прикупити, утоварити у камион и одвести на локацију коју одреди Инвеститор и/или корисник простора, на удаљеност до 25 km. Обрачун се врши по 1,00 m^1.	m	4,50	x		=	

1.2.	Демонтажа фахова од универа у преградном зиду 220/220cm, дубине 35 cm (просторија 5 - кориснички део шалтер сале). Демонтирани материјал прикупити, утоварити у камион и одвести на локацију(депонију) коју одреди Инвеститор удаљености до 25 km. Позиција обухвата и покретну радну скелу. Обрачун се врши по 1,00 m² фронта.	m²	5,00	x		=	
1.3.	Демонтажа пода од винфлекс плоча димензија 50/50 cm (просторија. 8.-ходник). Плоче скинути комплет са лајснама, утоварити у камион и заједно са шутом одвести на локацију (депонију) коју одреди Инвеститор, удаљености до 25 km. Обрачун се врши по 1,00 m².	m²	12,00	x		=	
1.4.	Демонтажа пода од терацо плоча (просторије 5,2,1). Демонтажа обухвата и припадајућу соклу по ободу зидова висине 35 cm која је обрачуната у површину. Плоче скинути, утоварити у камион и заједно са шутом одвести на локацију (депонију) које одреди Инвеститор, удаљености до 25 km. Обрачун се по врши 1,00 m².	m²	60,00	x		=	
1.5.	Демонтажа пода од ламината у радном делу шалтер сале (просторија 6) и канцеларијама (просторије 7, 12), са све пратећим лајснама. Демонтирани материјал и шут изнети, утоварити у камион и одвести на локацију (депонију) коју одреди Инвеститор и корисник до удаљености до 25 km.Обрачун се врши по 1,00 m²	m²	60,00	x		=	
1.6.	Пажљива демонтажа трокрилних дрвених двоструких прозора дим.165/160 cm комплет са подпрозорским дрвеним даскама ширине 25cm. Демонтирани материјал и шут изнети, утоварити у камион и одвести на локацију коју одреди Инвеститор и/или корисник, до удаљености до 25 km.	ком	6,00	x		=	

	Позиција обухвата и покретну радну скелу. Обрачун се врши по 1,00 комаду.						
1.7.	Пажљива демонтажа металних решетки са прозора у приземљу дим.170/170 cm. Демонтирани материјал и шут изнети, утоварити у камион и одвести на локацију коју одреди Инвеститор и/или корисник до удаљености до 25 km. Позиција обухвата и покретну радну скелу. Обрачун се врши по 1,00 комаду.	ком	6,00	x		=	
1.8.	Демонтажа унутрашње столарије. Врата демонтирати комплет са штоком и свим пратећим елементима. Демонтирани материјал и шут изнети, утоварити у камион и одвести на локацију коју одреди Инвеститор и/или корисник до удаљености до 25 km. Обрачун се врши по 1,00 комаду.						
	дрвена врата дим.85/210 cm (ознака. в4, в5, в6, в7)	ком	4,00	x		=	
	дрвена врата дим.100/210 cm ознака. в3, в8)	ком	2,00	x		=	
	метална врата дим. 100/210(ознака.в2)	ком	1,00	x		=	
	метална улазна двокрилна дим. 140/230 (ознака.в1)	ком	1,00	x		=	
1.9.	Демонтажа преградног зида-лаке преграде са надсветлом (ознака зида Z-0 ,просторија 12). Демонтажу радити у свему према прописима и стандардима за ову врсту посла. Шут изнети и однети на локацију (депонију) коју одреди Инвеститор удаљености до 25 km. Обрачун се врши по 1,00 m².	m^2	8,00	x		=	

1.10.	Пробијање отвора за врата у преградном зиду дебљине 25 cm између просторија 8 и 12, ради уградње врата. Отвор за уградњу врата димензија 85/210 cm. Пажљиво рушити делове зида да се не растресе зидна маса. Обијање радити у свему према прописима и стандардима за ову врсту посла. Шут изнети и однети на локацију (депонију) коју одреди Инвеститор удаљености до 25 km. Обрачун се по врши по 1,00 m^2.						
	отвор за врата у зиду д=25cm (ознака врата. в4а)	m^2	1,86	x		=	
1.11.	Демонтажа и рушење зида од опеке д=25cm у продужном малтеру (зид између просторија 11 и 12 - постојеће стање). Рушење извести комплет са серклажима и свим облогама на зиду. Шут прикупити, изнети, утоварити на камион и одвести на градску депонију. Пажљиво рушити делове зида да се не растресе зидна маса. Обијање радити у свему према прописима и стандардима за ову врсту посла. Шут изнети и однети на локацију (депонију) коју одреди Инвеститор удаљености до 25 km. Позиција обухвата и покретну радну скелу. Обрачун се по врши по 1,00 m^3.						
	отвор у зиду д=25cm	m^3	2,70	x		=	
1.12.	Демонтажа постојећих санитарија. Демонтирану санитарију записнички предати Инвеститору и извршити одвоз исте на локацију коју одреди Инвеститор и/или корисник, до удаљености до 25 km. Обрачун се врши по 1,00 комплету.						
	WC шоља и високомонтажни водокотлић	компл	2,00	x		=	
	умиваоник са сифоном и батеријом	компл	2,00	x		=	
	пратећа галантерија (држач убруса, тоалет папира, сапуна) и огледало	компл	2,00	x		=	

1.13.	Обострано обијање малтера са зидова и обострано чишћење фуга (дебљина зида 50cm) до висине од 20cm изнад нивоа капиларне влаге. Позиција обухвата прикупљање, изношење, утовар на камион и одвоз шута на локацију (депонију) коју одреди Инвеститор, удаљености до 25 km. Обрачун се врши по 1,00 m^2	m^2	80,00	x		=	
1.14.	Демонтажа олучних цеви Ø12 ради санирања влаге и монтажа нових, димензија у складу са постојећим, након завршетка радова. Нове олучне цеви поставити у складу са прописима и стандардима за ову врсту посла. Позиција обухвата прикупљање, изношење, утовар на камион и одвоз шута на локацију (депонију) коју одреди Инвеститор, удаљености до 25 km . Обрачун се врши по 1,00 m^1	m	5,00	x		=	

	УКУПНО 1 РАДОВИ ДЕМОНТАЖЕ:

2 ЗИДАРСКИ РАДОВИ

НАПОМЕНА: Све зидарске радове извести са одговарајућом стручном радном снагом, уз пуну примену савремене механизације намењене овој врсти радова. Сви употребљени материјали, елементи и везивна средства морају бити прописаног квалитета-да поседују атесте. Изведени радови морају бити равни, да имају задате геометријске облике, односно да у свему одговарају условима техничке документације. Код свих зидова, зиданих у првој етапи, остављати прописану везу за зидове који ће се зидати у другој етапи. Површине које се обрађују, морају бити очишћене од било каквих страних примеса. Обрађене површине морају бити: равне, чисте и правилних углова и ивица. Материјале за обраду, искључиво наносити на прописано припремљену подлогу.

Код температура виших или нижих од прописаних, уколико се радови изводе предузети мере заштите употребљеног основног и везног материјала. Мере заштите не утичу на већ уговорену цену радова.

Обрачун се врши по јединици мере, назначене код сваке позиције радова. **Јединична цена** обухвата израду комплетне позиције радова, (набавку материјала, спољни и унутрашњи транспорт, уграђивање, мере заштите, све хоризонталне и вертикалне преносе, неопходну радну скелу, потребну оплату и остале операције које су неопходне за квалитетно извођење радова. Овај опис је саставни део сваке појединачно описане позиције радова и исти не искључује примену важећих прописа и норматива у грађевинарству из ове области. Јединичне цене садрже све радне операције, утрошке материјала, помоћни алат које прописују "Општи, технички и посебни услови за извођење радова" за ову врсту радова, давање узорака и атеста,узимање мера,као и остале трошкове и зараду предузећа.

2.1.	Набавка материјала, транспорт и малтерисање зидова продужним малтером у два слоја. Пре малтерисања зидне површине очистити и испрскати цементним млеком. Први слој, грунт, радити продужним малтером од просејаног шљунка „јединице". Подлогу поквасити, нанети први слој малтера и нарезати га. Други слој справити са ситним и чистим песком, без примеса муља и органских материја и нанети преко првог слоја. Пердашити уз квашење и глачање малим пердашкама. Омалтерисане површине морају бити равне, без прелома и таласа, а ивице оштре и праве. Обрачун се врши по 1,00 m²	m^2	80,00	x		=	
2.2.	Израда цементне кошуљице, преко постојеће храпаве подлоге након скидања подова, просечне дебљине 2-4 cm . Подлогу очистити,избрусити, и опрати. Малтер за кошуљицу справити са просејаним шљунком "јединицом", размере 1:3 и неговати по прописима и нормама док не очврсне. Нанета маса мора да има потребну отпорност на притисак. (просторије-.1,2,5,11,12). Кошуљица је лако армирана фибринским влакнима према упутству произвођача. Извести дилатацију цементне кошуљице у растеру просечних димензија 3x3m. Уколико се, након скидања старе подне облоге, утврде неравнине и оштећења која цементна кошуљица не може да испуни и покрије, користити самоизравнавајућу масу по упутству произвођача како је наведено у оквиру позиције 2.Зидарски радови / поз 2.6. Обрачун се врши по 1,00 m².	m^2	55,00	x		=	
2.3.	Зидарска обострана обрада шпалетни око нових уграђених врата и прозора р.ш.до 40 cm, по свакој страни одвојено. Позиција обухвата шпалетне око уграђених врата и прозора.	m	84,00	x		=	

	Обрачун се врши по 1,00 m^1.						
2.4.	Израда и монтажа степеника у корисничком делу шалтер сале на улазу у просторију бр.8. Димензије степеника 120/40/15 cm (приближно 0.08 m^3). Степеник израдити од набијеног бетона МБ 20. Бетон уградити и неговати по прописима. У цену улази и неопходна оплата. Обрачун се врши по 1,00 комаду.	ком	1,00	x		=	
2.5.	Пажљиво шлицовање и штемовање зидова и плафона за пролаз инсталација, као и крпљење зидова и плафона продужним малтером за пролаз инсталација. Шут изнети, утоварити и одвести на локацију (депонију) коју одреди Инвеститор, на удаљеност до 15km. Обрачун се врши по 1,00 m^1.	m	80,00	x		=	
2.6.	Набавка материјала, транспорт и израда слоја за изравнање подлоге нових подова еластичном самоизравнавајућом масом (на месту постављања нових подова, просторија 8). Израда равнајућег слоја просечне дебљине 0.5-2cm, након израде цем. кошуљице уколико се укаже потреба и покажу неравнине у поду. Подлогу очистити и избрусити, нанети масу за изравнање, да чврсто и трајно веже за подлогу. Нанета маса мора да има потребну отпорност на компресију (min 15 N/mm^2). Масу нанети у свему према упутству произвођача. Обрачун се врши по 1,00 m^2.	m^2	55,00	x		=	

	УКУПНО 2 ЗИДАРСКИ РАДОВИ :

Поз	Опис позиције	Ј.М.	Количина		Јед.цена		Укупно цена
3	**ИЗОЛАТЕРСКИ РАДОВИ**						

НАПОМЕНА:Сав демонтиран материјал погодан за неки други вид коришћења очистити сложити и и договору са надзорним органом /инвеститором одвести до магацина. Остали демонтирани материјал и шут одвести на депонију удаљену до 15 km.У цену сваке позиције укалкулисати и чишћење и одвожење шута на градску депонију или слагање одвожење материјала до магацина инвститора. Све изолатерске радове извести са одговарајућом стручном радном снагом, уз пуну примену савременог алата и механизације намењене овој врсти радова.Сви употребљени материјали, везивна и заштитна средства морају бити прописаног квалитета-односно да поседује атесте. Радови се морају извести квалитетно у свему према важећим прописима, стандардима и техничкој документацији. Подлога мора бити чврста, глатка, сува и потпуно равна. Везивне масе не смеју штетно да утичу на подлогу, нити на материјале са којима су у непосредном додиру. Изведене површине морају заузимати правилне геометријске положаје. Све инсталације и сви претходни радови морају се извести и испитати пре израде изолације. Прекид-наставци изолација дозвољавају се само у изузетним случајевима, када за то постоје објективни разлози.Код температура виших или нижих од прописаних, уколико се радови изводе, предузети мере заштите употребљеног основног и везног материјала. Мере заштите не утичу на већ уговорену цену радова.

За време извођења радова, односно до предаје објекта, извођач је дужан да предузме све потребне мере како не би дошло до оштећења ових радова. А ако ипак и дође до оштећења извођач ће о свом трошку, уз сагласност надзорног органа, радове довести у пројектовано стање. Приликом извођења својих радова, извођач је дужан да остале врсте радова сачува од оштећења.Обрачун се врши по јединици мере. **Јединична цена** обухвата израду комплетне позиције радова, (набавку основног,везног и материјала за заштиту, спољни и унутрашњи транспорт, израду, мере заштите, све хоризонталне и вертикалне преносе, чишћење и остале активности које су неопходне за квалитетно извођење ових радова.Овај опис је саставни део сваке појединачно описане позиције радова и исти не искључује примену важећих прописа у грађевинарству из ове области. Јединичне цене садрже све радне операције, утрошке материјала, помоћни алат које прописују "Општи, технички и посебни услови за извођење радова" за ову врсту радова, давање узорака и атеста,узимање мера,као и остале трошкове и зараду предузећа.

НАПОМЕНА: Извођач је дужан да за све изолатерске радове приложи гаранцију у складу са декларацијом произвођача.

3.1.	Бушење рупа са наливањем емулзије за прекид капиларне влаге у зидовима (дебљине 38cm) на висини 20cm од терена. Рупе се буше обострано, и са унутрашње и спољашње стране зида у два реда под углом од 30°, у размаку од 10-15cm, смакнуто ("цик-цак" распоред). Користити бургију Ø 22-25, дужине 30cm. У избушене рупе налива се једнокомпонентна силикон - силоксанска емулзија за прекид капиларне влаге. Наливање се врши у више наврата до потпуног засићења зида. У цену улази набавка материјала, транспорт и израда. Обрачун се врши по 1,00m^1 зида.	m	50,00	x		=	

3.2.	Затварање рупа у зидовима где је вршен прекид капиларне влаге. Затварање се врши обострано и са спољашње и са унутрашње стране зида, 30 дана након престанка наливања одговарајуће емулзије. Рупе се затварају наливањем цементним млеком са додатком за водонепропусност. У цену улази набавка материјала, транспорт и израда. Обрачун се врши по 1,00m[1] зида.	m	50,00	x		=	
3.3.	Наношење пенетрационог хидроизолационог премаза у 3 слоја на припремљену подлогу са унутрашње стране зида. Обавезно је одржавање нанетих слојева квашењем водом, слојеви се наносе у размаку од 12 до 24 часа. У цену улази набавка материјала и израда. Обрачун се врши по 1,00m^2 зида.	m^2	55,00	x		=	
3.4.	Наношење пенетрационог хидроизолационог премаза у 3 слоја на припремљену подлогу са унутрашње стране зида. Обавезно је одржавање нанетих слојева квашењем водом, слојеви се наносе у размаку од 12 до 24 часа. У цену улази набавка материјала и израда. Обрачун се врши по 1,00m^2 зида.	m^2	7,50	x		=	
3.5.	Попуњавање пукотина између сокле и тротоара одговарајућим изолационим еластичним китом према опису произвођача. У цену улази набавка материјала, транспорт и израда. Обрачун се врши по 1,00m^2 зида.	m^2	20,00	x		=	

	УКУПНО 3 ИЗОЛАТЕРСКИ РАДОВИ :

4 ПОДОПОЛАГАЧКИ РАДОВИ

НАПОМЕНА: Цене за подополагачке радове дати за комплет готово, што подразумева сав материјал, транспорт и рад-уграђивање и сву завршну обраду. Подополагачки радови морају бити изведени у свему према пројекту и важећим стандардима, цене садрже све радне операције, утрошке материјала, помоћни алат, као и остале трошкове.

Уградња винфлекс подне облоге - ПВЦ, , захтева обављање неколико предрадњи:

• Пре уградње винил подних облога неопходно је да правилно уклоните постојећу подну облогу.

• Подлога на коју се уграђује винил мора бити сува, чиста и равна. Уколико је подлога неравна употребите масу за изравнавање.

• Под је неопходно држати бар 24 часа у просторији у којој ће бити монтиран, на собној температури, како би се подна облога прилагодила условима у просторији.

• Одмототи и премерити производ пре почетка његове уградње.

• Приликом сечења ове подне облоге увек додати 15-20 cm у дужини.

Плочице - **гранитна керамика** се поставља лепљењем на већ припремљеној подлози на лепковима. Потребни нагиби подови у санитарним чворовима се изводе у фази припреме подлоге за лепљење керамике. Ивице плоча морају бити оштре, паралелне,праве и неоштећене. Плоче не смеју садржати растворљиве соли и остале штетне састојке. Површина мора бити без зареза и оштећења. Доња површина плоча мора бити тако обрађена да је погодна за уградњу. Боја плоча мора бити уједначена. Температура за уградњу гранитне керамике мора бити min 10°C. По завршетку уградње, спречити кретање у просторијама где је керамика уграђена у периоду од min 3 дана. Подлога мора бити квалитетно изведена, без икаквих неравнина и шупљина. При припреми масе са фуговање, придржавати се упутства произвођача.Фуге извести у ширини 3mm. Обратити пажњу на уградњу дилатацијских фуга (подови). Дилатације се обавезно изводе на размаку од 6m, за спољашње површине 3m. Дилатационе разделнице обрадити трајноеластичним китом.Сокла се изводи након уградње подних плоча од материјала који је примењен и на подовима. Ове радове извести по детаљима, појединачном опису и општим одредбама са стручним радницима. Пре почетка радова поднети узорке пројектанту и надзорном органу на увид и сагласност (узорци се не плаћају посебно) Обратити пажњу на висинске коте подова и падове, као и на завршне радове код облагања.

Ламинатни подови у оригиналном паковању морају бити складиштени у сувим просторијама, а пре сваке уградње треба да стоје 48 сати у оригиналном паковању на собној температури (min 18°C) како би се панели прилагодили собној температури и условима просторије у коју ће бити уграђени. Неотпаковане пакете панела треба поставити хоризонтално, један поред другог. Не треба их слагати један на други нити их наслањати и држати близу зидова просторија како би циркулација ваздуха била несметана. Приликом постављања пода од ламината, температура пода мора бити min15°C, а релативна влажност ваздуха између 50–60%. Током постављања ламинатног пода не треба ветрити просторију, а отворени пакети се морају употребити одмах и без одлагања. Под се по уобичајеним правилима поставља у правцу извора светлости. Пре постављања подлога мора бити очишћена и усисана од свих евентуалних нечистоћа. Подлога за постављање ламината мора бити изведена апсолутно равно.

Јединична цена обухвата израду комплетне позиције радова, (набавку основног,везног и материјала за заштиту, спољни и унутрашњи транспорт, израду, мере заштите, све хоризонталне и вертикалне преносе, чишћење и остале активности које су неопходне за квалитетно извођење ових радова.Овај опис је саставни део сваке појединачно описане позиције радова и исти не искључује примену важећих прописа у грађевинарству из ове области. Јединичне цене садрже све радне операције, утрошке материјала, помоћни алат које прописују "Општи, технички и посебни услови за извођење радова" за ову врсту радова,давање узорака и атеста,узимање мера,као и остале трошкове и зараду предузећа.

4.1.	Набавка и постављање Винфлекс хомогене подне облоге на бази ПВЦ-а за комерцијалну употребу, мин. дебљине 2mm. Полагање плоча извршити према техничким захтевима и упутству произвођача. Изведена подлога мора бити чврста, фино пердашена и сува. Подлогу очистити од прашине, нанети масу за изравнавање и фино је обрусити.Винфлекс плоче пре уградње развити, положити и оставити 24 часа на собну температуру изнад 15 степени. Ради правилног распореда, прву плочу поставити на средину просторије, на пресеку подужне и попречне вођице, а затим пажљиво лепити остале плоче.Плоче залепити дисперзионим лепком, по упутству произвођача. Поред зидова поставити лајсне. Одмах по уградњи подну облогу очистити и премазати средством на бази емулзија за заштиту и негу ПВЦ подова. Просторија постављања - 8, ходник. У површину је урачуната и сокла. Обрачун се врши по 1,00 m^2	m^2	15,00	x		=	

4.2.	Набавка и постављање подне, противклизне гранитне керамике - шалтер сала, просторије 1,2,5 и степеник у шалтер сали). Поставити противклизну гранитну керамику I класе, димензија 30/30cm +10%, дебљине 8-10 mm. Плоче морају имати високу отпорност на хабање, отпорност на киселине, базе и мрље. Плоче поставити на лепак, у слогу по избору Инвеститора. Лепак за гранитну керамику мора бити класе 016 или 018 од произвођача који су на тржишту. Подлогу преходно припремити, очистити, изравнати и полагање извести равно. Лепити одговарајућим флексибилним лепком по упутству произвођача. Постављене плочице фуговати и очистити пиљевином. Ширина фуге је 3 до 5mm. Боја и тон по избору Пројектанта. Обрачун се врши по 1,00 m^2.	m^2	44,00	x		=	
4.3.	Набавка и постављање сокле од гранитне керамике висине 5 до 15cm, у шалтер сали, ходнику и улазном делу у објекат. Висина сокле условљена је техничким могућностима и положајем у објекту. Керамику I класе лепити одговарајућим флексибилним лепком. Подлогу претходно очистити и адекватно припремити. Постављене плочице фуговати и очистити. Боја и тон по избору Пројектанта. Обрачун се врши по 1,00 m^1.	m	46,00	x		=	

4.4.	Набавка, транспорт и постављање подне облоге ламинат, клик, дебљине 11mm, за најтежа оптерећења (класа 33), по избору Пројектанта. Ламинатна подна облога поставља се као пливајући под. Ламинат мора да буде јак, трајан и високопресован, а носач плоча високе густине, ХДФ, ивице импрегниране и са нутом и федером. Подну облогу унети, распаковати и оставити 24 часа да се аклиматизује у атмосфери просторије. Преко припремљене подлоге поставити филц и фолију. Поред зидова оставити дилатационе спојнице ширине 10 mm. Систем затварања је на суво. Подну облогу пажљиво поставити и саставити на "клик". Поред зидова поставити лајсне, што улази у цену и на сваких 80 cm лајсне причврстити за зид. Сучељавања геровати Ламинат поставити у свему према нормама, прописима и стандардима за ову врсту посла. Позиција постављања: Радни део шалтер сале (просторија.6.)и канцеларије (просторије 7. и 12.) Обрачун се врши по 1,00 m^2	m^2	64,00	x		=	
	УКУПНО 4 ПОДОПОЛАГАЧКИ РАДОВИ :						

5 СУВОМОНТАЖНИ РАДОВИ

НАПОМЕНА: Поред описа појединачних ставки радова извођач је ценама радова обухватио и следеће заједничке услове:
· Спуштени плафони морају бити изведени у свему према пројекту и важећим стандардима, · Плафоне монтирати на типску металну или алуминијумску подконструкцију која плафонску раван спушта на пројектовану висину.· Потконструкцију анкерисати у међуспратну таваницу. Сви метални делови подконструкције морају бити галванизирани. Алуминијумски делови подконструкције морају, такође, бити заштићени и финално обрађени, а видљиви делови фабричким електростатским поступком бојени по ''рал'' тон карти, пластифицирани или елоксирани у тону по избору Пројектанта и Инвеститора.· Монолитне гипсане плафоне и преградне зидове радити од гипсаних или гипс-картонских плоча димензија према производном програму произвођача и захтеву пројектанта, са бандажираним и гипсом испуњеним спојницама ради постизања ефекта потпуно равне и глатке монолитне површине.· Све оштећене делове плафона и зидова приликом испоруке или током монтаже Извођач је дужан да о свом трошку замени новим елементом.· Извођач је дужан, такође, да за све материјале примењене при изради спуштених плафона Инвеститору достави атесте надлежне овлашћене установе, не старије од једне године од дана издавања до дана започињања радова.· Плафоне монтирати након завршене монтаже свих инсталација и свих других радова предвиђених у оквиру спуштених плафона. · Демонтажа изведених плафона и њихова поновна монтажа произишла из лоше координације послова на објекту пада на терет Извођача. · У спуштеним плафонима се морају оставити сви отвори и везе за монтажу расветних тела, те се сви продори, сечења или украјања плафона у складу са захтевима инсталација или распореда самих плафона неће посебно плаћати, већ улазе у јед.цену. Светиљке испоручује и повезује са инсталацијом Извођач јаке струје. · Извођач је дужан да испита да ли постоји усклађеност пројекта расвете и других инсталација са врстом спуштених плафона.
Јединична цена обухвата израду комплетне позиције радова, (набавку основног,везног и материјала за заштиту, спољни и унутрашњи транспорт, израду, мере заштите, све хоризонталне и вертикалне преносе, чишћење и остале активности које су неопходне за квалитетно извођење ових радова.Овај опис је саставни део сваке појединачно описане позиције радова и исти не искључује примену важећих прописа у грађевинарству из ове области . **Јединичне цене** садрже све радне операције, утрошке материјала, помоћни алат које прописују "Општи, технички и посебни услови за извођење радова" за ову врсту радова, давање узорака и атеста,узимање мера,као и остале трошкове и зараду предузећа.

5.1.	Облагање зидова и затварање вертикалних делова у плафону (део код инсталационих цеви) гипс картон плочама дебљине 12,5mm са одговарајућом челичном подконструкцијом. Све спојеве бандажирати и обрадити глет масом. У цену улази и покретна радна скела. Висина просторије је око 3,30-3,50m. Обрачун се врши по 1,00 m²	m²	20,00	x		=	

5 СУВОМОНТАЖНИ РАДОВИ

НАПОМЕНА: Поред описа појединачних ставки радова извођач је ценама радова обухватио и следеће заједничке услове:
· Спуштени плафони морају бити изведени у свему према пројекту и важећим стандардима,
· Плафоне монтирати на типску металну или алуминијумску подконструкцију која плафонску раван спушта на пројектовану висину.· Потконструкцију анкерисати у међуспратну таваницу. Сви метални делови подконструкције морају бити галванизирани. Алуминијумски делови подконструкције морају, такође, бити заштићени и финално обрађени, а видљиви делови фабричким електростатским поступком бојени по ''рал'' тон карти, пластифицирани или елоксирани у тону по избору Пројектанта и Инвеститора.· Монолитне гипсане плафоне и преградне зидове радити од гипсаних или гипс-картонских плоча димензија према производном програму произвођача и захтеву пројектанта, са бандажираним и гипсом испуњеним спојницама ради постизања ефекта потпуно равне и глатке монолитне површине.· Све оштећене делове плафона и зидова приликом испоруке или током монтаже Извођач је дужан да о свом трошку замени новим елементом.· Извођач је дужан, такође, да за све материјале примењене при изради спуштених плафона Инвеститору достави атесте надлежне овлашћене установе, не старије од једне године од дана издавања до дана започињања радова.· Плафоне монтирати након завршене монтаже свих инсталација и свих других радова предвиђених у оквиру спуштених плафона. · Демонтажа изведених плафона и њихова поновна монтажа произишла из лоше координације послова на објекту пада на терет Извођача. · У спуштеним плафонима се морају оставити сви отвори и везе за монтажу расветних тела, те се сви продори, сечења или украјања плафона у складу са захтевима инсталација или распореда самих плафона неће посебно плаћати, већ улазе у јед.цену. Светиљке испоручује и повезује са инсталацијом Извођач јаке струје. · Извођач је дужан да испита да ли постоји усклађеност пројекта расвете и других инсталација са врстом спуштених плафона.
Јединична цена обухвата израду комплетне позиције радова, (набавку основног,везног и материјала за заштиту, спољни и унутрашњи транспорт, израду, мере заштите, све хоризонталне и вертикалне преносе, чишћење и остале активности које су неопходне за квалитетно извођење ових радова.Овај опис је саставни део сваке појединачно описане позиције радова и исти не искључује примену важећих прописа у грађевинарству из ове области . **Јединичне цене** садрже све радне операције, утрошке материјала, помоћни алат које прописују "Општи, технички и посебни услови за извођење радова" за ову врсту радова, давање узорака и атеста,узимање мера,као и остале трошкове и зараду предузећа.

5.1.	Облагање зидова и затварање вертикалних делова у плафону (део код инсталационих цеви) гипс картон плочама дебљине 12,5mm са одговарајућом челичном подконструкцијом. Све спојеве бандажирати и обрадити глет масом. У цену улази и покретна радна скела. Висина просторије је око 3,30-3,50m. Обрачун се врши по 1,00 m²	m^2	20,00	x		=	

5.2.	Набавка материјала, транспопорт и израда спуштеног метал - растерног плафона на носећој конструкцији од челичних ЦД/УД. Плафон је са растер пољима 60/60 cm. У плафону формирати отворе према пројекту електро и термотехничких инсталација. Плафон је на растојању око 30cm од међуспратне конструкције. У цену улази и покретна радна скела. Висина просторије је око 3,30-3,50m. Обрачун се врши по 1,00 m²	m^2	87,00	x		=	
5.3.	Набавка материјала, транспопорт и израда спуштеног плафона - каскаде,од гипс картон плоча, са челичном подконструкцијом, на позицији изнад пулта. Ширина каскаде је 45 cm. Висина каскаде је 45 cm У цену улази и покретна радна скела. Облагање вршити плочама d=12,5mm, разред ватроотпорне заштите F30, само са доње стране; подконструкцију израдити од носиивих и монтажних поцинкованих профила, висилицама причвршћеним обавезно за носеће елементе међуспратне конструкције па обложити гипскартон плочама. Потконструкцију израдити од носивих профила CD 60x27 mm и монтажних поцинкованих профила CD 60x27mm причвршћених елементима и директним држачима за носиви плафон и обложити гипс картонским плочама, по упутству произвођача. Саставе обрадити глет масом и бандаж тракама Оставити отворе за пролаз предвиђених инсталација.Израдити по пројекту и упутству произвођача.Све спојеве обрадити глет масом и бандаж траком, по упутству пројектанта. Обрачун се врши по 1,00 m²	m^2	8,00	x		=	

5.4.	Набавка материјала, транспопрт и израда преградног зида дебљине 12,5 cm (поз Z-1) једнострука метална потконструкција обложена обострано двоструко гипс - картонским плочама ГК 12,5 mm. Преградни неносив зид израдити од поцинкованих профила CW 75 поставити минералну вуну дебљине 60 mm (као звучну изолацију) и двоструко обложити гипс картонским плочама, по упутству произвођача. На спојевима гипс картонских плоча и зидова и плафона, поставити на профиле траку за звучну изолацију. Саставе обрадити глет масом и бандаж тракама. У цену улази и покретна радна скела. Обрачун се врши по 1,00 m²	m²	9,00	x		=	
5.5.	Набавка материјала, транспопрт и израда преградног зида (у канцеларији просторија.-7) дебљине 10 cm ознака зида Z-3 на цртежу, висина зида је h = 2,10 m. Конструкција зида је једнострука метална потконструкција обложена обострано једноструким гипс-картонским плочама ГК 12,5 mm. Преградни неносив зид израдити од поцинкованих профила CW 75 и обложити гипс картонским плочама, по упутству произвођача. Саставе обрадити глет масом и бандаж тракама. Зид фиксирати бочним укрућењем у постојећи зид. Обрачун се врши по 1,00 m²	m²	9,00	x		=	

5.6.	Набавка материјала, транспопрт и израда преградног зида дебљине 12,5 cm (ознака зида Z-2), једнострука метална потконструкција обложена обострано двоструким противпожарним гипс - картонским плочама. Преградни неносив зид израдити од поцинкованих профила CW75, поставити камену вуну дебљине 50 mm и обложити ватроотпорним гипс картон плочама, по пројекту и упутству произвођача. Саставе обрадити глет масом и бандаж тракама у свему према стандардима за ову врсту посла. Разред ватроотпорне заштите F 90. Зид d=125 mm,профили CW75 mm, плоче 4GKB 12,5 mm. Обрачун се врши по 1,00 m²	m^2	9,00	x		=	

	УКУПНО 5 СУВОМОНТАЖНИ РАДОВИ :

6 МОЛЕРСКО ФАРБАРСКИ РАДОВИ

НАПОМЕНА: Све позиције обухватају постављање полиетиленске заштите свих површина приликом радова и покретну радну скелу. Цене за молерско-фарбарске радове дати за комплет готово, што подразумева сав материјал, транспорт и рад и сву завршну обраду. · Молерско-фарбарски радови морају бити изведени у свему према пројекту и важећим стандардима, цене садрже све радне операције, утрошке материјала, помоћни алат које прописује "Нормативи, стандарди рада у грађевинарству-Високоградња ГН 531", и "Технички услови за извођење завршних радова у грађевинарству" као и остале трошкове и зараду предузећа. · За молерско-фарбарске радове може се употребити само атестиран материјал. · Премази морају чврсто да пријањају, да буду без трагова четке и ваљка, боја уједначеног интезитета, обојене површине не смеју се отирати нити љуштити. Подлога мора бити очишћена од прашине и прљавштине и дозвољено је бојење само преко суве и припремљене подлоге. Боју са старих зидова потребно је скинути прањем или стругањем у зависности од затеченог стања на лицу места, мање рупе и прслине закрпити и по потреби бандажирати, па нанети слој подлоге у свему према упутству произвођача материјала, па онда наносити слој полудисперзивне боје или дисперзивне боје у зависности од намене просторије. Све површине које се боје а нису изглетоване, претходно изглетовати. Глет маса се наноси у два или три слоја све док се не добије потпуно глатка и равна површина, дебљина једног слоја не сме бити већа од 3 мм. При извођењу молерско-фарбарских радова извођач је дужан да заштити све финално обрађене елементе, да постави полиетиленску фолију на подове, врата и прозоре.· Јединичне цене обухватају и све пратеће радове као што су узимање мере, одстрањивање свих отпадака и грађевинског шута који потиче од извођача, поравнање мањих неравнина подлоге, уклањање мањих остатака малтера, унутрашњи транспорт.
Јединична цена обухвата израду комплетне позиције радова, (набавку основног,везног и материјала за заштиту, спољни и унутрашњи транспорт, израду, мере заштите, све хоризонталне и вертикалне преносе, чишћење и остале активности које су неопходне за квалитетно извођење ових радова.Овај опис је саставни део сваке појединачно описане позиције радова и исти не искључује примену важећих прописа у грађевинарству из ове области . **Јединичне цене** садрже све радне операције, утрошке материјала, помоћни алат које прописују "Општи, технички и посебни услови за извођење радова" за ову врсту радова, давање узорака и атеста,узимање мера,као и остале трошкове и зараду предузећа.

поз	опис позиције	ј.м.	количина		јед.цена		укупно цена
6.1.	Набавка материјала, глетовање и бојење у два слоја са свим неопходним предрадњама.Бојење постојећих и нових зидова, полудисперзивном бојом у два слоја у белој боји са претходном припремом подлоге. Све старе премазе, који више нису подесни као подлога, треба састругати, отпрашити а прслине бандажирати мрежицом, оштећења китовати. Боја не сме да се љуска и да се отире.Радове извести у свему према техничким условима за ову врсту радова и упутству произвођача боја. Позиција обухвата монтажу и демонтажу покретне радне скеле. Висина плафона је до 3,50 m.	m^2	390,00	x		=	

	Обрачун се врши по 1,00 m^2						
6.2.	Набавка материјала, глетовање и бојење у два слоја са свим неопходним предрадњама.Бојење постојећих плафона, полудисперзивном бојом у два слоја у белој боји са претходном припремом подлоге. Све старе премазе, који више нису подесни као подлога, треба састругати, отпрашити а прслине бандажирати мрежицом. Боја не сме да се љуска и да се отире.Радове извести у свему према техничким условима за ову врсту радова и упутству произвођача боја. Позиција обухвата монтажу и демонтажу покретне радне скеле. Висина плафона је до 3,50 m. (просторије. 2,8,12 и греда у шалтер сали) Обрачун се врши по 1,00 m^2	m^2	43,00	x		=	
6.3.	Глетовање и бојење каскаде од гипс картона на плафону, изнад шалтер пулта и код радијатора и гипсане облоге зидова, полудисперзивним бојама са свим предрадњама према упутству произвођача и нормативима за ову врсту послова.Позиција обухвата и постављање армиране мрежице. Позиција обухвата монтажу и демонтажу покретне радне скеле. Висина плафона је до 3,50 m Обрачун се врши по 1,00 m^2	m^2	30,00	x		=	

6.4.	Набавка материјала и фарбање врата у објекту (просторија. тоалет 2ком и врата -ознака в13) бојама за дрво у белој боји у складу са постојећим. Позиција обухвата демонтажу и поновну монтажу крила врата ради бојења, као и стругање постојеће боје до здраве подлоге. По извршеном скидању боје дрво пребрусити фином шмирглом.Пре бојења дрво брусити и очистити, а затим нанети подлогу од фирниса са додатком уљане боје. Извршити предкитовање и превлачење уљаним китом, брушење и надкитовање. Бојити уљаном бојом, по сушењу брусити и надкитовати уљаним китом. Фино брусити и бојити емајл лаком. Врата су димензија 80-90/205cm. Обрачун се врши по 1,00 m².	m^2	16,00	x		=	
6.5.	Бојење решетки на улазном делу бојом за метал РАЛ 9006, сиво. Пре бојења метала скинути корозију и стару боју хемијским и физичким средствима, а затим све површине брусити и очистити.Нанети импрегнацију и основну боју а затим бојити два пута бојом за метал. Позиција обухвата демонтажу и поновну монтажу решетки. Обрачун се врши по 1,00 m².	m^2	36,00	x		=	

	УКУПНО 6 МОЛЕРСКО ФАРБАРСКИ РАДОВИ:	

7 СТОЛАРСКИ РАДОВИ

НАПОМЕНА: · Столарски радови морају бити урађени у свему по пројекту, шемама столарије и важећим стандардима, цене садрже све радне операције, утрошке материјала и помоћне алате и скеле које прописују "Нормативи и стандарди рада у грађевинарству-Високоградња", као и остале трошкове и зараду предузећа. Извођач је обавезан да преконтролише мере зидарских отвора на лицу места и број комада сваке позиције.· Цена садржи и све потребне везне и спојне елементе неопходне за стабилну и трајну уградњу у грађевински отвор, покривне лајсне и све заптивне материјале за дихтовање зазора између столарског производа и грађевинске конструкције (двокомпонентне гитове, полиуретанску пену и сл.), који обезбеђују водонепропустљивост и онемогућавају продувавање. **Јединична цена** обухвата израду комплетне позиције радова, (набавку основног,везног и материјала за заштиту, спољни и унутрашњи транспорт, израду, мере заштите, све хоризонталне и вертикалне преносе, чишћење и остале активности које су неопходне за квалитетно извођење ових радова.Овај опис је саставни део сваке појединачно описане позиције радова и исти не искључује примену важећих прописа у грађевинарству из ове области . **Јединичне цене** садрже све радне операције, утрошке материјала, помоћни алат које прописују "Општи, технички и посебни услови за извођење радова" за ову врсту радова, давање узорака и атеста,узимање мера,као и остале трошкове и зараду предузећа.

7.1.	Израда, транспорт и монтажа пуних једнокрилних унутрашњих врата. Шток врата и покривне лајсне израдити од квалитетног дрвеног масива. Крило врата је дуплошперовано (шпер д=6mm), у раму од дрвеног масива. Врата снабдети потребним оковом, одговарајућим шаркама, цилиндер бравом са три кључа, као и одговарајућом кваком и граничником. Врата се монтирају на шток максималне ширине первајз лајсне 25 cm. Комплетна врата се боје полиуретанском белом бојом, у складу са постојећим дрвеним вратима у објекту која се не мењају, са свим потребним предрадњама. Врата се уграђују сувом монтажом у зиду, у свему према шеми и мерама узетим на лицу места. Обрачун по комаду финално обрађено и уграђено. кавлитетним шаркама 3 ком, бравом са уметком, трукерима и шилдовима. У цену врата урачунати монтажу штокова, монтажу и штеловање крила. Обрачун се врши по 1,00 комаду.						
	једнокрилна врата : 85 x 210cm (ознака.в5,в6,в7) Шема столарије Л2	ком	3,00	x		=	

	једнокрилна врата : 85 x 210 cm (ознака .в4н) Шема столарије Л2	ком	1,00	x		=	
	једнокрилна врата : 100 x 205 cm (ознака. в3, в8) Шема столарије Л3	ком	2,00	x		=	
					УКУПНО 7 СТОЛАРСКИ РАДОВИ :		

8 ФАСАДНА АЛУМИНАРИЈА

НАПОМЕНА: . Фасадне елементе израдити у комбинацији пластифицирани алуминијум у боји по избору инвеститора са вишекоморним системом најквалитетнијих профила (обавезан атест) са термо прекидом столарије од алуминијумских пластифицираних профила која се изводи од усвојених типских профила, а у свему према шеми, детаљима и радионичким цртежима. Основна носећа конструкција је од поцинкованих челичних кутијастих профила, штокови се уграђују путем суве монтаже преко челичних флахова анкерованих у зид. По целом обиму отвора урадити заптивање "пур пеном". Фасадни елемент се фиксира на минимум три места са сваке стране по вертикали (односно потребним бројем фиксирања у односу на величину отвора) и хоризонтали одговарајућим анкерима, а евентуалне пукотине између прозорског оквира и зида се попуњавају пур пеном која нема носећу, већ заштитну улогу. Прозоре дихтовати трајно еластичном ЕПДМ гумом, вулканизованом на угловима. Према величини крила одредити број шарки и носивост истих. За врата мин. 3 комада по крилу. Застакљење се врши двоструким нискоемисионим стаклом д=4+16+4mm(ar). Оба стакла су флот безбојна, заптивање стакла и крила обезбеђује се типским гуменим тракама, а термопан стакла су сигурносна. Испуна аргон. Фасадна преграда се монтира тако да рам спољном површином налегне на термоизолациони слој који је постављен на зубу отвора а по постављању и фиксирању прозора процеп између прозора и зида се обради пажљиво белим акрилним китом. **Обавезно доставити атесте све уграђене елементе, као и на укупни коефицијент проласка топлоте за прозор који мора бити мањи 1,5 W/m2K а за врата мањи од 1,6W/m2K.** У цену улази и постављање угаоних пластифицираних алуминијумских "L " профила са унутрашње и спољашње стране ради правилног споја прозора са зидом.Све радити по опису и шеми алуминарије и браварије и уз сагласност Инвеститора. Оков по избору Инвеститора. У цену улази комплетна монтажа прозора и врата са свим изолацијама, фиксирањем, заптивањем и спољним и унутрашњим лајснама, стаклом, окапницама од ал. пластифицираног лима у тону са браваријом

Јединична цена обухвата израду комплетне позиције радова, (набавку основног,везног и материјала за заштиту, спољни и унутрашњи транспорт, израду, мере заштите, све хоризонталне и вертикалне преносе, чишћење и остале активности које су неопходне за квалитетно извођење ових радова.Овај опис је саставни део сваке појединачно описане позиције радова и исти не искључује примену важећих прописа у грађевинарству из ове области . Јединичне цене садрже све радне операције, утрошке материјала, помоћни алат које прописују "Општи, технички и посебни услови за извођење радова" за ову врсту радова,, давање узорака и атеста,узимање мера,као и остале трошкове и зараду предузећа.

8.1.	Набавка, израда и монтажа застакљених прозора од пластифицираног алуминијума димензија 165/160 cm. Све детаљне мере узети на лицу места након демонтаже постојећих прозора. Прозор израдити од високоотпорног пластифицираног алуминијума са ојачаним челичним нерђајућим профилима. Прозоре дихтовати трајно еластичном ЕПДМ гумом, вулканизованом на угловима. Оков у складу са типом прозора, беле боје. Крила прозора застаклити термо Флот стаклом д=4+16+4mm. Прозори су беле боје у складу са постојећим на предметном делу фасаде. Шема столарије Л1. Обрачун се врши по 1,00 комаду.	ком	6,00	x		=	
8.2.	Набавка материјала, израда и уградња улазних врата од пластифицираног алуминијума, у сивој боји, РАЛ 9006. Врата израдити са трокоморним системом профила, термо прекидом и системом три равни дихтунга од ЕПДМ-а високог квалитета за најбољу могућу изолацију од влаге (стварања кондеза), звука и продора ваздуха. Термо прекид се постиже употребом полиамидних трака од 24 mm, ојачаних стакленим влакнима. Алуминијумски профили морају бити одговарајуће крутости, снабдевени првокласним оковом, спојницама по дужини крила, гуменим дихтунгом и др. Врата застаклити d= 4+12+4 mm и трајно дихтовати еластичном ЕПДМ гумом вулканизованом на угловима. У цену урачунати израду и монтажу аутомата за врата и обострано постављен рукохват, цев Ø 5 cm. Мере узети на лицу места. Обрачун се врши по 1,00 комаду.						

	једнокрилна дим.100/210 cm Шема столарије Л4	ком	1,00	x		=	
	двокрилна, улазна у објекат дим. 140/230 cm Шема столарије Л5	ком	1,00	x		=	

	УКУПНО 8 ФАСАДНА АЛУМИНАРИЈА :	

9 ФАСАДЕРСКИ РАДОВИ

НАПОМЕНА: Фасадерски радови се морају извести стручно и квалитетно а у свему према техничком опису, предмеру радова и договору са пројектантом а у складу са општим описом за предметне радове и техничким условима за извођење фасадерских радова. Материјали за обраду фасада морају одговарати одредбама стандарда и техничких услова. Материјали се могу уграђивати и примењивати само на оним површинама за које су према својим физичко-хемијским и механичким својствима и особинама намењени. Све позиције обухватају покретну радну скелу. **Јединична цена о**бухвата израду комплетне позиције радова, (набавку основног,везног и материјала за заштиту, спољни и унутрашњи транспорт, израду, мере заштите, све хоризонталне и вертикалне преносе, чишћење и остале активности које су неопходне за квалитетно извођење ових радова.Овај опис је саставни део сваке појединачно описане позиције радова и исти не искључује примену важећих прописа у грађевинарству из ове области . Јединичне цене садрже све радне операције, утрошке материјала, помоћни алат које прописују "Општи, технички и посебни услови за извођење радова" за ову врсту радова, давање узорака и атеста,узимање мера,као и остале трошкове и зараду предузећа.

9.1.	Санирање оштећених делова приземља фасаде објекта и припадајуће сокле. Позиција обухвата обијање малтера са фасадних зидова. Након обијања, кламфама очисити спојнице до дубине 2 cm. Очистити и опрати. Припремити подлогу за даље слојеве.Шут прикупити, утоварити у камион и одвести на локацију (депонију) коју одреди Инвеститор удаљености до 25 km. Позиција обухвата и малтерисање фасаде продужним малтером у два слоја. Површине очистити, по потреби опрати и испрскати цементним млеком.Омалтерисане површине морају бити равне, без прелома и таласа. У цену улази и покретна радна скела. Висина површине која се обрађује је до 5,00m (приземље). Обрачун се врши по 1,00 m².	m^2	105,00	x		=	

9.2.	Израда фасаде од фасадног акрилног малтера, у одабраном тону који одреди Инвеститор, у складу са постојећим на фасади (позиција обухвата фронтове фасаде И1 и И2) Зидове претходно изравнати глетовањем и натопити претходним премазима и поставити мрежицу. Бојење фасаде у два тона у свему према стандардима за ову врсту посла. Малтерисане површине морају бити потпуно суве пре бојења. Пре почетка бојења урадити пробне узорке. Позиција обухвата и фарбање сокле.У цену улази и покретна радна скела. Висина површине која се обрађује је до 5,00m (приземље) Обрачун се врши по 1,00 m².	m^2	150,00	x		=	
	УКУПНО 9 ФАСАДЕРСКИ РАДОВИ :						

10 РАЗНИ РАДОВИ

НАПОМЕНА: · Цене сваке ставке радова садрже рад, материјал, алате и помоћне скеле које прописују стандарди и технички нормативи као и остале трошкове и зараду предузећа.Свака врста радова извешће се у складу са важећим нормама и техничким прописима за ту врсту радова.· Извођач мора усклађивати динамику својих радова и сарађивати са осталим Извођачима у синхронизовању динамике радова.Обрачун количина стварно изведених радова извршиће се на основу важећих норми по јединицама мера датим уз опис радова. **Јединична цена** обухвата израду комплетне позиције радова, (набавку основног,везног и материјала за заштиту, спољни и унутрашњи транспорт, израду, мере заштите, све хоризонталне и вертикалне преносе, чишћење и остале активности које су неопходне за квалитетно извођење ових радова.Овај опис је саставни део сваке појединачно описане позиције радова и исти не искључује примену важећих прописа у грађевинарству из ове области . Јединичне цене садрже све радне операције, утрошке материјала, помоћни алат које прописују "Општи, технички и посебни услови за извођење радова" за ову врсту радова, давање узорака и атеста,узимање мера,као и остале трошкове и зараду предузећа.

10.1.	Набавка, транспорт и монтажа алуминијумских прелазних лајсни на местима сучељавања две различите подне облоге, у осовини отвора за врата ширине 2,5 -5 cm, као граничник између суседних подова, лајсну на обе стране типловати у подлогу металним шрафовима са упуштеном главом. Све мере узети на лицу места.Лајсне поставити у свему према упутству произвођача. Обрачун се врши по 1,00 m^1	m	8,00	x		=	
10.2.	Набавка, израда и монтажа челичних решетки на прозорима димензија 175/175 cm. Решетке, након израде, фарбати бојом за метал, у сивој боји, Рал 9006. Обрачун се врши по 1,00 комаду.	ком	6,00	x		=	
10.3.	Набавка, израда и монтажа венецијанер ролетни од алуминијумских површинских ламела, ширине 25 mm, по избору Пројектанта, сиве боје рал 9006. У свему урадити по детаљима и упутству Произвођача. Ролетне опремити механизмом за подизање, спуштање и подешавање нагиба ламела. У цену улази и покретна радна скела. Обрачун се врши по 1,00 m^2	m^2	20,00	x		=	

10.4.	Набавка материјала, израда и монтажа пластифициране окапнице прозора, развијене ширине (РШ) до 33cm, дебљине d=0,70mm. Стране солбанка према зиду и штоку прозора подићи до 25mm. Позиција обухвата и демонтажу постојеће окапнице као и припрему и монтажу нове. Обрачун се врши по 1,00 m^1.	m	10,00	x		=	
10.5.	Набавка, испорука и монтажа уградног отирача од ал.профила и комбинацији четка-гума d=25mm у раму од хромираних L профила 30/30/2 на улазу (поз.2). Рам је уградни које омогућава лакши прелаз са подлоге на отирач.дим. 1,40/0,70m.Позиције и простор за монтажу отирача дефинисати приликом извођења керамичарских радова са Пројектантом. Обрачун се врши по 1,00 комаду.	ком	1,00	x		=	
10.6.	Набавка и монтажа комплет wc шоље, моноблок, I класе. Спој wc шоље са канализационом мрежом извести тако да буде дихтован 100%. Шољу преко гумених подметача причврстити за зид месинганим шрафовима са челичним типловима. Водокотлић поставити преко шоље и са водоводном мрежом повезати преко хромираног вентила и квалитетног црева. Поставити поклопац за шољу и држач за тоалет папир. Шољу и опрему наручити по избору Пројектанта. Обрачун по комаду wc шоље са свом пратећом опремом. Обрачун се врши по 1,00 комаду.	ком	2,00	x		=	

10.7.	Набавка и монтажа комплет умиваоника од керамике димензија 40x60cm, прве класе са батеријом. Умиваоник за зид причврстити одговарјаућим типловима и месинганим шрафовима а преко подметача од гуме. Умиваоник повезати са одводом хромираним сифоном за розетом, чепом и ланцем. Поставити славину за топлу и хладну воду. Славина је зидна, једноручна. Умиваоник и опрему наручити по избору Пројектанта. Позиција укључује и све пратеће фитинге и повезивање на мрежу. Обрачун се врши по 1,00 комаду.	ком	2,00	x		=	
10.8.	Набавка, испорука и монтажа пратеће галантерије (држачи за убрусе и тоалет папир, држач за течни сапун) и огледала димензија 60/80 cm у тоалету. Огледало поставити на одговарајућој висини помоћу типлова и месинганих завртњева. Обрачун се врши по 1,00 комплету.	ком пл.	2,00	x		=	
10.9.	Набавка и уградња сигурносне противпровалне фолије на улазним вратима поште. Фолија мора да има следеће карактеристике како би пружила адекватну прозивпровалну и балистичку заштиту: -отпорност на идар од 43kg/cm -еластичност на удар од 175% -дебљина минимум 300μ што се доказује одговарајућим сертификатом пре уградње.У цену урачунати и све потребне предрадње за постављање фолије. Обрачун се врши по 1,00 m^2	m^2	5,00	x		=	
10.10.	Израда и постављање подпрозорских полица ширине 28 cm. Подлогу адекватно припремити и ПВЦ подпрозорске даске поставити комплет са чеповима са стране и адаптерима. Обрачун се врши по 1,00 m^1.	m	10,00	x		=	
10.11.	За радове који се не могу нормирати или на други начин предвидети. Обрачун се врши по 1 норма часу.	НЧ	50,00	x		=	

10.12.	Завршно чишћење објекта по завршетку радова. Чишћењем обухватити све подне површине, столарију, санитарије, прозоре и врата одговарајућим средствима. Обрачун се врши по 1,00 m^2	m^2	134,00	x		=
	УКУПНО 10 РАЗНИ РАДОВИ :					

ПОНУЂАЧ: **М.П.**

_____

РЕКАПИТУЛАЦИЈА АРХИТЕКТОНСКО-ГРАЂЕВИНСКИ РАДОВИ
ПОШТА АЛИБУНАР 26310

1	**РАДОВИ ДЕМОНТАЖЕ**
2	**ЗИДАРСКИ РАДОВИ**
3	**ИЗОЛАТЕРСКИ РАДОВИ**
4	**ПОДОПОЛАГАЧКИ РАДОВИ**
5	**СУВОМОНТАЖНИ РАДОВИ**
6	**МОЛЕРСКО ФАРБАРСКИ РАДОВИ**
7	**СТОЛАРСКИ РАДОВИ**
8	**ФАСАДНА АЛУМИНАРИЈА**
9	**ФАСАДЕРСКИ РАДОВИ**
10	**РАЗНИ РАДОВИ**
	УКУПНО:

ПОНУЂАЧ:

М.П.

ЕЛЕКТРОЕНЕРГЕТСКЕ ИНСТАЛАЦИЈЕ
ОБЈЕКАТ: 26310 АЛИБУНАР

Напомена: Јединична цена обухвата набавку материјала, опреме и потрошног материјала, транспорт, испоруку на објекат са уградњом, повезивањем, полагањем, монтажом и пуштањем у исправан рад, тј. обрачун по комплетно извршеној позицији

1. ПРИПРЕМНИ РАДОВИ

Поз.	Врста радова	Јед. мере	Кол.	Цена	Износ
1.1.	Демонтажа постојећих електро инсталација, разводне табле, прикључница, прекидача, светиљки и каблова у простору који се адаптира. Сва демонтирана опрема се записнички предаје Инвеститору и/или корисник простора и одлаже на претходно дефинисано место од стране Инвеститора и/или корисника простора. Површина дела објекта који се адаптира је приближно 160 m².		пауш.		
1.2.	Демонтажа топљивих осигурача, аутоматских прекидача и остале опреме у постојећем мерном разводном ормару (задржава се електрично бројило).		пауш.		
1.3.	Чишћење и довођење у претходно стање у случају допунских или накнадних радова после извођења завршне обраде зидова.		пауш.		
1.4.	Укопавање под малтер постојећих каблова од МРО до уласка каблова у објекат у дужини од сса 3m.		пауш.		

УКУПНО ПРИПРЕМНИ РАДОВИ:

2. РАЗВОДНИ ОРМАРИ

2.1.	Испорука, монтажа и повезивање разводног ормана приближних димензија 600x600x200mm означеног са РО-Пошта. Орман је за монтажу на зид и састоји се од једног поља, израђен је од два пута декапираног лима, одговарајуће антикорозивно заштићеног, офарбаног и опремљеног са вратима и универзалном троугластом бравом. Орман има две сабирнице PE и N, при чему је на заштитној и нултој сабирници предвиђен потребан број прикључака за заштитне и неутралне проводнике у сваком каблу. На унутрашњој страни врата налази се метални џеп у који се поставља једнополна шема ормара. Ормар је у степену заштите IP 43. У ормар се уграђује високо квалитетна опрема реномираног произвођача:				
	1 комад трополни гребенасти прекидач GS 40-10-U, монтажа на вратима ормана са положајима 0-1 и натписом "ГЛАВНИ ПРЕКИДАЧ" 1 комад гребенасти прекидач GS 16-51-U, монтажа на вратима ормана са положајима 1-0-2 и натписима "ПОШТА ЗНАК" и "РУЧНО (1)-АУТОМАТСКИ (2)" 1 комад гребенасти прекидач GS 16-90-U, монтажа на вратима ормана са положајима 1-0 и натписом "РЕКЛАМА" 1 комад аналогни фото релеј, са подешавањем осетљивости до 100 lx и једним преклопним контактом 10A, 230V AC, напон напајања 230V, 50Hz, монтажа на DIN шину, у комплету са сензором за спољну монтажу и припадајућим каблом дужине до 25m који се монтира на фасади са заштитом од спољних атмосферских утицаја 3 комада сигналних лампица Ø18mm зелена, са LED извором светлости 230V, 50Hz (за индикацију напона) и натписним плочицама "L1", "L2" и "L3".				

	3 комада једнополни аутоматски инсталациони прекидач *In*=4A, 1P, *Icu*=6кA, *Б* карактеристика реаговања 7 комада једнополни инсталациони аутоматски прекидач, *In*=10A, 1P, *Icu*=6кA, *Ц* карактеристике реаговања 16 комада једнополни инсталациони аутоматски прекидач, *In*=16A, 1P, *Icu*=6кA, *Ц* карактеристике реаговања 1 комад једнополни инсталациони аутоматски прекидач, *In*=20A, 1P, *Icu*=6кA, *Ц* карактеристике реаговања 1 комад недељни програмабилни тајмер са једним преклопним контактом 16A 230V AC, напон напајања 230V 50Hz, уграђен акумулатор Ni-Mh за меморију, понављајући дневни програм, временски интервали од 1 минута на више, монтажа на DIN шину				
	Остали неспецифицирани материјал (унутрашње ожичење, DIN шине, кабловске каналице и уводници, натписне плочице, клеме, бакарне сабирнице итд.) Комплет повезано, обележено трајним ознакама (за струјне кругове, прекидаче, систем заштите и ознаку произвођача), испитано и пуштено у исправан рад. Комплет РО-Пошта	комплет	1		

2.2.	Испорука, монтажа и повезивање опреме у постојећем мерно разводном ормару према једнополној шеми. У ормар се уграђује високо квалитетна опрема реномираног произвођача: 1 комада трополни аутоматски инсталациони заштитни прекидач *In*=63A, 3P, *Icu*=10кA, *Ц* карактеристика реаговања 2 комада трополни аутоматски инсталациони заштитни прекидач *In*=25A, 3P, *Icu*=10кA, *Ц* карактеристика реаговања 1 комад трополни аутоматски инсталациони заштитни прекидач *In*=20A, 3P, *Icu*=10кA, *Ц* карактеристика реаговања				

	2 комада трополни аутоматски инсталациони заштитни прекидач *In*=16A, 3P, *Icu*=10кA, *Ц* карактеристика реаговања 6 комада једнополни аутоматски инсталациони заштитни прекидач *In*=16A, 1P, *Icu*=6кA, *Ц* карактеристика реаговања Предвидети и нове сабирнице N и PE, стезаљке, Шкарине клеме, ситан везни материјал, ВС клеме, кабловске каналице, пертинакс плочу и остали ситан неспецифицирани материјал. Комплет обележено трајним ознакама (за струјне кругове, прекидаче, систем заштите и ознаку произвођача), испитано, повезано и пуштено у исправан рад. У позицију урачунати и ситне преправке у и на ормару, као и фарбање врата ормара одговарајућом антикорозивном бојом. НАПОМЕНА: РО се пушта у рад са свим испитивањима, водећи рачуна о редоследу фаза. Уградњу опреме извршити квалификованом радном снагом **(замена опреме и искључења се раде у договору са Инвеститором).** Комплет МРО	комплет	1		

УКУПНО РАЗВОДНИ ОРМАРИ:

3. КАБЛОВИ И ИНСТАЛАЦИОНИ ПРОВОДНИЦИ

3.1.	Испорука и полагање напојног кабла типа PP00-Y 5x4mm^2, постављеним од мерно разводног ормана до разводног ормана РО-Пошта делом у ПНК носачу у спуштеном плафону, а делом у зиду испода малтера у гибљивој ребрастој цеви. Позиција обухвата повезивање кабла на оба краја.	m	20		
3.2.	Испорука и полагање напојног кабла типа PP-Y 5x2,5mm^2, постављеним од мерно разводног ормана до РО-К, делом у ПНК носачу у спуштеном плафону, а делом у зиду испода малтера у гибљивој ребрастој цеви. Позиција обухвата повезивање проводника на оба краја.	m	30		

3.3.	Испорука и израда извода за монофазну прикључницу инсталационим проводником типа PP-Y 3x2,5mm^2, постављеним делом у зиду испод малтера, делом у ПНК носачима у спуштеном плафону, делом у гибљивом цреву у гипсаном зиду и делом у парапетном разводу. Позиција обухвата и потребан број разводних кутија, као и повезивање проводника на оба краја.	m	190		
3.4.	Испорука и израда фиксних извода за светиљке и рекламу инсталационим проводником PP-Y 3x1,5mm^2, постављеним делом у зиду испод малтера, делом у ПНК носачима, а делом у гибљивом цреву у спуштеном плафону. Позиција обухвата и потребан број разводних кутија, као и повезивање проводника на оба краја.	m	280		
3.5.	Испорука и израда извода за трофазну прикључницу инсталационим проводником типа PP-Y 5x2,5mm^2, постављеним делом у зиду испод малтера, а делом у ПНК носачима и ребрастом ПВЦ цреву у спуштеном плафону. Позиција обухвата и повезивање каблова на оба краја.	m	20		
3.6.	Испорука и монтажа ПВЦ савитљивих ребрастих цеви Ø16mm, делимично положених у гипсани зид, делимично у спуштеном плафону, а делимично у зиду испод малтера	m	150		
3.7.	Испорука и монтажа ПВЦ савитљивих ребрастих цеви Ø23mm делимично положених у гипсани зид, делимично у спуштеном плафону, а делимично у зиду испод малтера	m	50		
3.8.	Испорука и монтажа перфорираног носача каблова ПНК 100x50mm. Носачи каблова се монтирају у спуштеном плафону. У позицију урачунати све преспојне елементе као и прибор за вешање.	m	18		

3.9.	Испорука и полагање проводника типа P/F-Y 1x16mm^2, постављеним од PE сабирнице у мерно разводном ормару до ПНК регала постављеним делом у зиду у ПВЦ цеви, а делом у спуштеном плафону. Позиција обухвата повезивање проводнка на оба краја.	m	15		

УКУПНО КАБЛОВИ:

4. СВЕТИЉКЕ

	Напомена: Овај део предмера обухвата испоруку, монтажу и повезивање ниже описаних светиљки укључујући испоруку и постављање прибора за вешање, или одговарајућих носача за причвршћење светиљке на таваницу или зид.				
4.1.	ТИП 1: Набавка, испорука и монтажа уградне флуо светиљке 4x14W димензије 600x600 mm, у спуштени плафон типа Армстронг, комплет са флуоресцентним цевима 4xT5, 14W/840, G5, 230V,50Hz, температура боје 4000K, светлосном ефикасношћу већом од 85 lm/W, са електронском пригушницом реномираног произвођача класе A2 и параболик алуминијумским растером у степену заштите IP 20	ком.	12		
4.2.	ТИП 2: Набавка, испорука и монтажа уградне флуо светиљке 4x14W димензије 600x600 mm, у спуштени плафон типа Армстронг, комплет са флуоресцентним цевима 4xT5, 14W/840, G5, 230V, 50Hz, температура боје 4000K, светлосном ефикасношћу већом од 85 lm/W, са електронском пригушницом реномираног произвођача класе A2 и оптичким системом од равног високоефикасног опал белог дифузора транспарентности 80% у степену заштите IP 40	ком.	6		

4.3.	ТИП 3: Набавка, испорука и монтажа надградне флуо светиљке 2x36W, комплет са флуоресцентним цевима 2 x T8 36W/840, температуре боје 4000K, светлосни флукс 3350Lm, са кућиштем и транспарентним дифузором израђеним од бризганог, самогасивог, безхалогеног поликарбоната, UV стабилисаног, индуктивном пригушницом, у степену заштите IP65 и IK08.	ком.	2		
4.4.	ТИП 4: Набавка, испорука и монтажа уградне флуо светиљке 2x28W са флуоресцентном цеви 2xT5 28W/840, G5, 230V, 50Hz, температуре боје 4000K, светлосна ефикасност већа од 90 lm/W, са електронском пригушницом реномираног произвођача класе A2 и оптичким системом од равног високоефикасног опал белог дифузора транспарентности 80% у степену заштите IP 40	ком	3		
4.5.	ТИП 5: Набавка, испорука и монтажа противпаничне LED светиљке са сопственим Ni-Cd акумулаторском батеријом која обезбеђује аутономију рада од 3h, минималног светлосног флукса 200 lm у приправном споју, за монтажу на зид, напон напајања 230V, 50Hz и одговоарајућим налепницама које показују смер кретања односно "ИЗЛАЗ".	ком.	8		
4.6.	ТИП 6: Набавка, испорука и монтажа округле надградне LED светиљке, пречника Ø160±20mm, са опалним белим дифузором, снаге 10-15W, светлосног флукаса минимално 1000 lm, температура боје 3000-4000K, Ra>=80, животним веком 30.000h, са припадајућим драјвером за напајање 230V, 50Hz, у степену заштите IP 40 или бољем за монтажу у мокрим чворовима.	ком.	3		
4.7.	ТИП 7: Набавка, испорука и монтажа надградне флуо светиљке 2x36W, комплет са флуоресцентним цевима 2 x T8 36W/840, 230V, 50Hz, температуре боје 4000K, светлосни флукс 3350Lm, електронском пригушницом класе A2 и оптичким системом од равног високоефикасног опал белог дифузора транспарентности 80% у степену заштите IP 40	ком.	3		

4.8.	ТИП 8: Набавка, испорука и монтажа надградне флуо светиљке 2x36W, комплет са флуоресцентним цевима 2 x T8 36W/840, температуре боје 4000K, светлосни флукс 3350Lm, и параболик сјајним алуминијумским растером, електронском пригушницом класе A2, у степену заштите IP 20	ком.	3		
4.9.	ТИП 9: Набавка, испорука и монтажа округле уградне LED светиљке, пречника Ø80±20mm, са кућиштем од алуминијума и опалним равним дифузором, снаге 5-8W, светлосног флукаса минимално 400 lm, температура боје 3300-4000K, Ra>=80, са припадајућим драјвером за напајање 230V, 50Hz. Животни век светиљке и драјвера је минимално 30.000h.	ком.	2		
4.10.	Демонтажа постојећег "ПОШТА" знака изнад главног улаза у објекат, поправка, поновна монтажа и повезивање на нову инсталацију.	паушш			

УКУПНО СВЕТИЉКЕ:

5. ЕЛЕКТРОИНСТАЛАЦИОНИ МАТЕРИЈАЛ

5.1.	Испорука, монтажа и повезивање уградне инсталационе склопке:				
	а) кип, 16A, 250V са сигналном лампицом	ком.	1		
	б) наизменична, 10A, 250V	ком.	2		
	в) серијска	ком.	1		
5.2.	Испорука, монтажа и повезивање модуларног сета од 6 једнополних прекидача 1M, 10A, 250V, у комплету са заједничком шестоструком (6M) монтажном кутијом (за у зид), носачем и оквиром у белој боји, реномираног произвођача	комплет	1		
5.3.	Испорука, монтажа и повезивање модуларног сета од 2 наизменична прекидача 1M, 10A, 250V, у комплету са заједничком двоструком (2M) монтажном кутијом (за у зид), носачем и оквиром у белој боји, реномираног произвођача	комплет	2		

5.4.	Испорука, монтажа и повезивање модуларног једног једнополног прекидача 2М, 10А, 250V, у комплету са заједничком двоструком (2М) монтажном кутијом (за у зид), носачем и оквиром у белој боји, реномираног произвођача	комплет	1		
5.5.	Испорука, монтажа и повезивање модуларног сета од 2 једнополна прекидача 1М, 10А, 250V, у комплету са заједничком двоструком (2М) монтажном кутијом (за у зид), носачем и оквиром у белој боји, реномираног произвођача	комплет	1		
5.6.	Испорука, монтажа и повезивање модуларне двополне прикључнице са заштитним контактом, 16А, 250V, у комплету са монтажном кутијом (2М) за монтажу у зид, носачем и оквиром у белој боји, реномираног произвођача	комплет	10		
5.7.	Испорука, монтажа и повезивање модуларне двополне прикључнице са заштитним контактом, 16А, 250V, у комплету са монтажном кутијом (2М) за монтажу у гипс преградни зид, носачем и оквиром у белој боји, реномираног произвођача	комплет	2		
5.8.	Испорука, монтажа и повезивање модуларне двополне прикључнице са заштитним контактом, 16А, 250V, за монтажу у зид, у комплету са монтажном кутијом (2М) за монтажу у гипс преградни зид, носачем, оквиром у белој боји и поклопцем, реномираног произвођача	ком.	2		
5.9.	Испорука, монтажа и повезивање трофазне прикључнице са заштитним контактом, порцеланским улошком, за монтажу у зид, са поклопцем 16А, 500V	ком.	2		
5.10.	Испорука, монтажа и повезивање монофазне прикључнице са заштитним контактом, порцеланским улошком, за монтажу на зид, IP 44, са поклопцем 16А, 250V	ком.	1		

5.11.	Испорука, монтажа и повезивање модуларног сета од 4 модуларне двополне прикључнице 16A, 250V, у комплету са заједничком осмоструком (8M) монтажном кутијом (за у зид), носачем и оквиром у белој боји, реномираног произвођача	ком.	1		
5.12.	Испорука и монтажа дводелног PVC парапетног канала, димензија 50x150 mm. Парапетни развод поставити на 0,5m од пода на унутрашњој страни пулта у шалтер сали. Комплет са флексибилним поклопцем, носећом преградом, крајњим капама и спојницама базе и поклопца, реномираног произвођача	m	4,5		
5.13.	Испорука, монтажа и повезивање сета од 6 монофазних прикључница за монтажу у парапетни развод, 16A, 250V, комплет са дознама (8M+4M), носачима и оквирима у белој боји, реномираног произвођача	комплет	3		
5.14.	Разни неспецифицирани материјал (завртњи, подметачи, типлови, монтажне дозне Ø60mm, разводне кутије 100x100mm комплет са поклопцем и сл.) у потребној количини.	паушш			

УКУПНО ЕЛЕКТРОИНСТАЛАЦИОНИ МАТЕРИЈАЛ:

6. ЗАВРШНИ РАДОВИ

6.1.	Након завршеног рада на извођењу напред наведених инсталација извођач радова је дужан извршити:- крпљење зидова на местима пролаза инсталација- отклањање евентуалних техничких естетских грешака изведених инсталација у објекту- чишћење просторија од шута и одношење истог ван објектаНакон извршених мерења извођач је дужан да достави Инвеститору све потребне атесте уз оверу добијених вредности. За све изведене радове и уграђени материјал који је сам набавио за потребе извођења ове инсталације извођач радова је обавезан дати писмену гаранцију у складу са важећим прописима и постојећим уговорним обавезама. **Атесте за уграђени материјал и опрему доставити вршиоцу стручног надзора пре уградње опреме.** Завршна испитивања ново изведене електричне инсталације, сва неопходна мерења према важећем Правилнику и издавање стручног налаза верификованог од стране лиценциране фирме за ту врсту посла.	паушл.		
6.2.	Израда једнополне шеме РО-Пошта и предаја исте у папирном и електронском облику у AutoCaAD-у на ЦД-у (мин. верзија 2008). Једнополна шема мора бити потисана и оверена од стране одговорног извођача електро радова.	паушл.		

УКУПНО ЗАВРШНИ РАДОВИ:

7. РЕКАПИТУЛАЦИЈА ЕЛЕКТРОЕНЕРГЕТСКЕ ИНСТАЛАЦИЈЕ:

1.	ПРИПРЕМНИ РАДОВИ
2.	РАЗВОДНИ ОРМАН
3.	КАБЛОВИ И ИНСТАЛАЦИОНИ ПРОВОДНИЦИ
4.	СВЕТИЉКЕ
5.	ЕЛЕКТРОИНСТАЛАЦИОНИ МАТЕРИЈАЛ
6.	ЗАВРШНИ РАДОВИ
	УКУПНО:

ПОНУЂАЧ:

М.П.

ТЕЛЕКОМУНИКАЦИОНЕ И СИГНАЛНЕ ИНСТАЛАЦИЈЕ

НАПОМЕНА: Демонтажу и поновну монтажу активне опреме обавља ИТ служба "Поште Србије", а демонтажу постојеће инсталације и монтажу нове опреме извођач радова.

Напомена: Јединична цена обухвата набавку материјала, опреме и потрошног материјала, транспорт, испоруку на објекат са уградњом, повезивањем, полагањем, монтажом и пуштањем у исправан рад, тј. обрачун по комплетно извршеној позицији

р.б.	Опис позиције	Јед. мере	Количина	Цена	Износ
1.	**СТРУКТУРНА КАБЛОВСКА МРЕЖА**				
	Инсталација се води делом у спуштеном плафону у ПНК регалима, делом у зиду и делом у парапетном каналу				
1.	Демонтажни радови постојеће инсталације, и утичница. Утичнице и каблови се записнички предају инвеститору.	пауш.			
2.	Испорука и монтажа РЕК ормана величине 6U/19", назидни са стакленим вратима, са ручицом и бравом, димензија у основи 600x600mm (ш x д) са: 1 ком разводним панелом 230V/50Hz са 6 утичних места (2P+G) и прекидачем				
	1 ком Преспојни (VOICE) панел 19"/ 1U за 12 модула PJ-45 кат3				
	1 ком Преспојни (patch) панел 19"/ 1U са 12 модула PJ 45/FTP kat.6				
	1 ком Панел (ранжер) са прстеновима за вођење каблова висине 1U				
	Метална фиксна полица 19"				
	Комплет РЕК ормар повезан и пуштен у исправан рад	комплет	1		
3.	Испорука и полагање инсталационог кабла типа SFTP cat 6, AWG23, који се води до места на којима су предвиђене RJ45 тичнице. Каблови се полажу у у цевима испод малтера и у парапетном каналу. У РЕК орману каблове повезати на PATCH панел а на другом крају на RJ45 тичнице.	m	98		

4.	Испорука и полагање инсталационог кабла за унутрашњу монтажу типа DSL 6x2x0,6mm који се води од РЕК ормана Поште Србије до постојећег изводног ТК ормана. У РЕК орману кабл се завршава на VOICE панелу, а у ТК ормару на реглете.	m	14		
5.	Испорука и монтажа носача за монтажу два модула са оквиром беле боје за монтажу у парапетни канал	ком	2		
6.	Испорука и монтажа носача за монтажу три модула са оквиром беле боје за монтажу у парапетни канал	ком	1		
7.	Испорука и монтажа кутије, носача за три модула, оквира беле боје за монтажу у зид	ком	1		
8.	Испорука и монтажа кутије, носача за један модул, оквира беле боје за монтажу у зид	ком	1		
9.	Испорука и монтажа модула RJ45 SFTP cat6, 1P	ком	11		
10.	Испорука и монтажа флексибилних ПВЦ цеви Ø 23mm у зид испод малтера	m	26		
11.	Испорука и монтажа флексибилних ПВЦ цеви Ø 36mm у зид испод малтера	m	5		
12.	Испорука и монтажа челичне цеви пречника 50mm за хоризонталне и вертикалне проходе у комплету са сечењем	m	1		
13.	Испорука и монтажа ПВЦ инсталационе кутије са поклопцем димензија Ø78mm за проход каблова на местима промне трасе каблова	ком	5		

14.	Испорука и монтажа ПВЦ инсталационе кутије са поклопцем димензија 100x100mm за проход каблова на местима промне трасе каблова	ком	2		
15.	Испорука и уградња надградне телефонске прикључне кутије са реглетом 10x2	ком	1		
16.	Испорука и полагање проводника P/F-Y 16mm^2 за уземљење кућишта РЕК ормана. Проводник се полаже делимично на ПНК регал, у ПВЦ цев у зиду испод малтера и повезује на заштитну сабирницу у МРО и РЕК ормар помоћу бакарне папучице.	m	18		
17.	Ситан потрошни материјал и непредвиђени радови	ком	1		
18.	Испуна малтером штемованих шлицева ширине 5cm у којима су постављене ПВЦ цеви за каблове	m	26		
19.	По завршеном послу и извођењу свих врста радова потребно је обезбедити: испитивање и обележавање инсталације и атест SFTP кабла на категорију 6	паушш.	1		
20.	По завршеном послу и извођењу свих врста радова израдити измене и допуне у односу на идејни пројекат за адаптацију у три примрка у папирној и електонској форми у AutoCAD-у, оверен од стране одговорног извођача радова за слабу струју	паушш.	1		

УКУПНО СТРУКТУРНА КАБЛОВСКА МРЕЖА

2.	**АУТОМАТСКО ОТВАРАЊЕ ВРАТА**				
1.	Демонтажни радови постојеће инсталације, и постојеће опреме и записничка предаја инвеститору.				

	ТК ормарић са исправљачем Електрична брава Механичка интерфонска брава Интерфонска брава Надградни тастер	пауш.	1		
2.	Поновна монтажа постојеће опреме опреме пуштање у рад и записник о функционалном испитивању ТК ормарић са исправљачем Електрична брава Механичка интерфонска брава Интерфонска брава Надградни тастер	пауш.	1		
3.	Испорука и уградња надградног тастера беле боје поред врата.	ком	1		
4.	Испорука и полагање инсталационог кабла типа JY(St)Y 2x2x0,8mm. Кабл се полаже у цевима испод малтера и у парапетном каналу.	m	14		
5.	Испорука и монтажа флексибилних ПВЦ цеви Ø13mm у зид испод малтера.	m	11		

УКУПНО АУТОМАТСКО ОТВАРАЊЕ ВРАТА

РЕКАПИТУЛАЦИЈА

1. СТРУКТУРНА КАБЛОВСКА МРЕЖА

2. АУТОМАТСКО ОТВАРАЊЕ ВРАТА

УКУПНО ТЕЛЕКОМУНИКАЦИОНЕ И СИГНАЛНЕ ИНСТАЛАЦИЈЕ:

ПОНУЂАЧ:

М.П.

ПРЕДМЕР И ПРЕДРАЧУН МАШИНСКИХ РАДОВА - ПОШТА АЛИБУНАР

ТЕРМОТЕХНИЧКЕ ИНСТАЛАЦИЈЕ

У објекту поште Алибунар, површине око 131,4м2, предвиђена је демонтажа постојећих грејних тела (10 ком.), уградња нових (9. ком.) са прерадом радијаторских веза, као и уградња нових радијаторских вентила и навијака. Положај грејних тела ускладити са ентеријером. За шалтер салу предвиђена је уградња климатизера у сплит извођењу.

НАПОМЕНА: Извођач радова дужан је да пре поручивања опреме проучи уговорену спецификацију и сравни је са стварним стањем на објекту како би се избегле евентуалне неусаглашености!

Поз.	Опис	ЈМ	Кол.	Јед. Цена	Укупно
	1. ДЕМОНТАЖНИ РАДОВИ				
	НАПОМЕНА: Јединичном ценом свих демонтажних радова обухваћено је чишћење као и транспорт неупотребљивог материјала и шута на градску депонију, или слагање без оштећења, на место које одреди Инвеститор и/или корисник простора уколико се ради о употребљивом материјалу.				
1	Демонтажа (10 ком) старих ливених чланкастих радијатора (9 ком.) са свом арматуром, радијаторским прикључцима и прибором за ношење, записничка предаја кориснику.	пушално			
2	Демонтажа постојећег климатизера у сплит извођењу (1 ком.) са са записничком предајом кориснику и претходном израдом записника о функционалности уређаја.	паушално			
	УКУПНО 1 (дин):				
	2. РАДИЈАТОРСКО ГРЕЈАЊЕ				
1	Набавка, испорука и уградња алуминијумских радијатора, комплет са редукцијама, спојницама, дихтунзима и чеповима, са прерадом (прилагођавањем) веза, у белој боји, следећих величина: 600/80, називне топлотне снаге од 185 W (укупно 9 грејних тела)	ком.	125		
2	Набавка, испорука и уградња радијаторских вентила са предрегулацијом, величине R1/2"	ком.	9		

3	Набавка, испорука и уградња радијаторских затварајућих навијака, величине R1/2"	ком	9		
4	Набавка, испорука и уградња конзола за постављање радијатора у комплету са одстојницима	комп.	22		
5	Набавка, испорука и уградња ПиП славина R1/2"	ком.	9		
6	Монтажа на друго место демонтираног радијатора у просторији аку батерија (због померања зида), са прерадом веза	ком.	1		
7	Испирање, пражњење и пуњење цевне мреже радијаторског грејања онолико пута колико је то потребно (са чишћењем хватача нечистоће).	паушално			
	УКУПНО 2 (дин):				
	3. ЦЕВНА МРЕЖА И АРМАТУРА				
1	Испорука и монтажа стандардних црних челичних цеви за израду цевне мреже, следећих димензија Ф21,3 x 2	m	22		
2	Ситан спајајући материјал као сто су фазонски комади, лукови, колена, ацетилен, кисеоник, материјал за заваривање, ослонци, чврсте тачке и сл.; плаћа се 25% од вредности предходне позиције овог предрачуна.	%	25		
3	Након успешно извршене хладне пробе све видне цеви топле воде (хоризонтални горњи развод, вертикале и прикључке, носаче), вешаљке и остале металне делове добро очистити од рђе и малтера а затим извршити заштиту антикорозним премазом у два слоја и потом офарбати белом радијаторском бојом.	m^2	4		
	УКУПНО 3 (дин):				

	4. КЛИМАТИЗАЦИЈА				
1	Набавка, испорука, уградња и пуштање у рад клима уређаја у "сплит" извођењу, са могућношћу грејања тј. топлотна пумпа следећих карактеристика: Капацитет хлађења и грејања клима уређаја најмање 7.1/7.8 kW Радни флуид уређаја R-410 A Ел. напајање (V,Hz, Ph) 220-240,50,1 EER (W/W) најмање 3,22 COP (W/W) најмање 3,53	ком.	1		

Напомена: Приликом уградње уређаја испоручилац је у обавези да испоручи унутрашњу и спољашњу јединицу, даљински управљач (бежични), бакарне цеви за фреонски развод са изолацијом са парном браном дебљине у складу са препорукама произвођача, ПВЦ цеви за одвод кондензата, каблове за прикључење на електро мрежу одговарајућих карактеристика као и носаче за климатизере. Предвидети уграђивање инсталације у зид са обрадом зида или уградњу одговарајућих маски, све у договору са Инвеститором а у складу са технолошким и ентеријерским решењем простора. Кондензат је потребно одвести ван објекта или у најближи санитарни чвор.

	УКУПНО 4 (дин):		
	5. ПРИПРЕМНО ЗАВРШНИ РАДОВИ		
1	По завршеној монтажи извршити испитивање свих цевовода, арматуре и опреме на хладан хидраулички притисак и о томе сачинити записник.	паушално	
2	Пробни погон инсталације централног грејања, пробни погон клима уређаја, достављање атестне документације, упутстава за руковање и сачињавање записника о истом.	паушално	
3	Упознавање са објектом, формирање градилишта, припрема магацина и просторија за смештај и чување алата и материјала, итд. Завршни радови на градилишту, рашчишћавање терена, одвођење отпадног материјала са градилишта итд.	паушално	
	УКУПНО 5 (дин):		

ЈАВНО ПРЕДУЗЕЋЕ „ПОШТА СРБИЈЕ" ПОШТА БЕОГРАД 05-21

РЕКАПИТУЛАЦИЈА

1. ДЕМОНТАЖНИ РАДОВИ	
2. РАДИЈАТОРСКО ГРЕЈАЊЕ	
3. ЦЕВНА МРЕЖА И АРМАТУРА	
4. КЛИМАТИЗАЦИЈА	
5. ПРИПРЕМНО ЗАВРШНИ РАДОВИ	
ТЕРМОТЕХНИЧКЕ ИНСТАЛАЦИЈЕ - УКУПНО:	

Напомена: У цену улази сав потребан материјал, као и сви директни и индиректни трошкови лица која ће извршити монтажу и пуштање у рад, транспорт опреме, утовар и истовар опреме на објекат . Ценом обухватити пуштање у рад целокупне инсталације, опреме и аутоматике. Монтажу и пуштање у рад мора да изврши овлашћено лице од стране произвођача опреме. Сву демонтирану опремну, арматуру, цеви и сл. је потребно записнички предати кориснику објекта ако предмером није другачије наведено.

ПОНУЂАЧ:

М.П.

_____

ПРЕДМЕР И ПРЕДРАЧУН МАШИНСКИХ РАДОВА - ПОШТА АЛИБУНАР

КОТЛАРНИЦА - машински радови

У објекту Поште и Телекома у Алибунару, уграђена су два фасадма кондензациона котла на гас Junkers, Cerapur comfort ZBR42-3 A23 S8723 капацитета 40 kW, која се користе само за грејање. Сваки котао је снабдевен циркулационом пумпом Grundfoss UPB 32-6 и затвореном експанзионом посудом од 50l, као и одговрајућом арматуром (лоптастим вентилима, хватачима нечистоће, неповратним вентилима). Одвод димнох гасова изведен је одговарајућим димним цевима до фасаде, са завршним елементима. Кондензат је савитљивим цревима спроведен до инсталације која садржај одводи кроз фасадни зид напоље. Регулација температуре изведена је преко регулатора FW200, сензора спољне температуре, каскадног модула за повезивање гасних котлова ICM извршног модула IPM 1. Уграђена је хидраулична скретница HW90. Оба котла су претрпела хаварију и потребно их је заменити одговарајућим, компатибилним са остатком инсталације.
НАПОМЕНА: Извођач радова дужан је да пре поручивања опреме проучи уговорену спецификацију и сравни је са стварним стањем на објекту како би се избегле евентуалне неусаглашености!

Поз.	Опис	ЈМ	Кол.	Јед. Цена (Дин)	Укупно (Дин)
1.	**ДЕМОНТАЖНИ РАДОВИ**				
1	Пражњење инсталације и демонтажа постојећих фасадних гасних кондензационих котлова за грејање JUNKERS тип ZBR42-3 A23 S8723 капацитета 40 kW, димензија 440x850x350mm са записничком предајом инвеститору.	ком.	2		
2	Изношење раније демонтираног котла Мегал Бујановац, капацитета 80kW и одношење на депонију.	ком.	1		
	УКУПНО 1 (дин):				
2.	**МОНТАЖНИ РАДОВИ**				
1	Набавка, испорука и повезивање фасадних гасних кондензационих котлова на постојећи систем грејања, постојећу димоводну инсталацију и инсталацију одвода кондензата, на место демонтираних, карактеристика одговарајућих наведеним карактеристикама демонтираног котла - мин/макс номинално топлотно оптерећење 9,5-40kW - температура воде 80/60°C				

	- мин/макс номинална топлотна снага (80/60°C) 9,5-39,2kW - максимални радни притисак 2 bar - струја: 200W / 230V / 50Hz - са вертикалном монтажном прикључном плочом, прикључком за фасадни коаксални димовод 80/125mm Уз котао испоручити и повезати: - циркулациону пумпу која може бити уграђена у котао или у повратном воду испред уређаја - вентил сигурности 1" 3 бара - навојни хватач нечистоће NO32NP6 - неповратни навојни вентил NO32NP6 Овом позицијом предвидети и све радове на прилагођавању постојеће инсталације грејања, димовода и одвода кондензата, ако је потребно као и пуштање котлова у рад. **НАПОМЕНА:** Котлове у рад мора да пушта искључиво овлашћени сервисер, о чему се мора сачинити записник!	компл.	2		
2	Набавка, испорука, монтажа и повезивање регулатора према спољним условима (уграђује се уколико се нови котлови не могу прикључити на постојећи регулатор)	ком.	1		
3	Пуштање у рад и програмирање регулатора према спољним условима	ком.	1		
4	Набавка, испорука, монтажа и повезивање каскадног модула за повезивање гасних котлова у каскаду (уграђује се уколико се нови котлови не могу прикључити на постојећи каскадни модул)	ком.	1		
5	Пуштње у рад каскадног модула за повезивање гасних котлова у каскаду	ком.	1		
6	Набавка, испорука, монтажа и повезивање извршног модула за повезивање гасних котлова у касакаду (уграђује се уколико се нови котлови не могу прикључити на постојећи извршни модул)	ком.	1		

7	Пуштање у рад извршног модула за повезивање гасних котлова у касакаду	ком.	1		
8	Набавка, испорука и монтажа лоптастих вентила DN32NP6	ком.	4		
9	Набавка, испорука и монтажа кугластих гасних славина DN20NP6	ком.	2		
10	Набавка, испорука и монтажа флексибилних атестираних гасних црева DN20, l=1000mm	ком.	2		
11	Набавка, испорука и монтажа славина за пражњење и пуњење DN15	ком.	4		
12	Хладна хидрауличка проба и функционална проба (топла) система, урегулисавање рада целокупног система са са издавањем извештаја, овереним од стране надлежних лица.	паушал			
13	Израда пројекта изведеног стања у три примерка за потребе достављања истог дистрибутеру гаса. Документација мора бити израђена и оверена од стране Одговорног пројектанта који поседује лиценцу Инжењерске коморе 330	компл.	1		
14	Извештај о испитивању на чврстоћу и непропусност гасне инсталације	паушал			
15	Непредвиђени радови по указаној потреби на инсталацији	н.ч.	8		
16	Припремно завршни радови, у које спадају: а) Упознавање са пројектом и објектом, транспорт алата, организовање градилишта, пратећи грађевински радови проузроковани монтажом опреме и инсталација, трошкови примопредаје и пробног рада и друго. б) Одржавање обуке корисника о начину руковања и одржавања инсталације, предаја упутстава за руковање на српском језику као и атестно техничке документације и сачињавање записника о истом. в) Израда и монтажа табли упозорења које се постављају на вратима котларнице				

	ГАСНА КОТЛАРНИЦА НЕЗАПОСЛЕНИМА УЛАЗ ЗАБРАЊЕН ЗАБРАЊЕНО ПУШЕЊЕ	паушал	
	УКУПНО 2 (дин):		

РЕКАПИТУЛАЦИЈА

1. ДЕМОНТАЖНИ РАДОВИ

2. МОНТАЖНИ РАДОВИ

КОТЛАРНИЦА машински радови - УКУПНО:

Напомена: У цену улази сав потребан материјал, као и сви директни и индиректни трошкови лица која ће извршити монтажу и пуштање у рад, транспорт опреме, утовар и истовар опреме на објекат . Ценом обухватити пуштање у рад целокупне инсталације, опреме и аутоматике. Монтажу и пуштање у рад мора да изврши овлашћено лице од стране произвођача опреме. Сву демонтирану опремну, арматуру, цеви и сл. је потребно записнички предати кориснику објекта ако предмером није другачије наведено.

ПОНУЂАЧ:

М.П.

Ред. број	Опис позиције	ЈМ	Кол.	Јед. Цена	Укупно

КОТЛАРНИЦА - електроенергетске инсталације

I	**ЕЛЕКТРО ИНСТАЛАЦИЈЕ**		
Напомена: Јединична цена обухвата набавку материјала, опреме и потрошног материјала, транспорт, испоруку на објекат са уградњом, повезивањем, полагањем, монтажом и пуштањем у исправан рад, тј. обрачун по комплетно извршеној позицији			
1.	Демонтажа ОГ монофазне прикључнице, склопке за светло код улазних врата и "старе" електро инсталације у котларници која није у функцији. Демонтиран материјал и опрема се записнички предају Инвеститору и/или кориснику објекта.	паушално	

2.	Развезивање струјних кругова у постојећем ормару и демонтажа постојећег уградног РО-К. Демонтиран разводни ормар се записнички предаје Инвеститору.	паушално			
3.	Испорука, монтажа и повезивање разводног металног ормана РО-К приближних димензија 600x600x200mm (тачне димензије проверити на лицу места) на место постојећег који се демонтира. Ормар је за монтажу у зид, израђен од два пута декапираног лима, одговарајуће антикорозивно заштићеног, офарбаног и опремљеног вратима, металним цепом за једнополну шему и универзалном троугластом бравом и потребним бројем Pg уводника за увод каблова, у заштити IP43. У ормар се уграђује високо квалитетна опрема реномираног произвођача: 1 ком гребенаста склопка, 0-1, трополни In=25A за монтажу на вратима ормара ("ГЛАВНИ ПРЕКИДАЧ") 4 ком гребенаста склопка, 0-1, једнополни In=10A за монтажу на вратима ормара 3 ком једнополни аутоматски инсталациони заштитни прекидач, In=6A, 1P, Icu=6кA, Ц карактеристике реаговања 16 ком једнополни аутоматски инсталациони заштитни прекидач, In=10A, 1P, Icu=6кA, Ц карактеристике реаговања 1 ком једнополни аутоматски инсталациони заштитни прекидач, In=16A, 1P, Icu=6кA, Ц карактеристике реаговања 1 ком биметално заштитно реле I=0,22-0,32A 1 ком биметално заштитно реле I=1,5-2A 4 ком трополни контактор 9A, AC3/400V напон калема 230V, 50Hz са помоћним контактима 1NO+1NC 7 ком сигнална сијалица Ø18mm са LED извором 230V, зелена ("L1", "L2", "L3", "ВЕНТИЛАТОР У РАДУ",				

	"ЦИРКУЛАЦИОНА ПУМПА У РАДУ", "КОТАО" и "ПЕВ ОТВОРЕН") 4 ком сигнална сијалица Ø18mm са LED извором 230V, црвена ("ВЕНТИЛАТОР У КВАРУ", "ЦИРКУЛАЦИОНА ПУМПА У КВАРУ", "ПОЈАВА ПЛИНА" и "ПЕВ ЗАТВОРЕН") Редне стезаљке 4mm2, шине за N и PE и остали ситнопотрошни и везни материјал Комплет све шемирано, повезано, испитано, обележено трајним ознакама и пуштено у исправан рад. (Напомена: Све ознаке у РО-К треба да се подударају са ознакама у једнополној шеми)	комплет	1		
4.	Набавка, испорука и уградња ОГ двополне прикључнице 16А, 230V у заштити IP 55 са поклопцем испред котларнице поред улазних врата котларнице.	ком	1		
5.	Набавка, испорука и уградња ОГ једнополне склопке 10А, 230V у заштити IP 55 испред котларнице поред улазних врата котларнице.	ком	1		
6.	Израда једнополне шеме разводног ормара РО-К и диспозиционе шеме опреме у котларници. Једнополна шема треба да буде достављена у папирном и електронском облику у AutoCAD-у (мин.вер. 2008) потписана и оверена од стране одговорног извођача електро радова.	паушално			
7.	Испитивање и пуштање инсталације у рад са мерењем отпора уземљења, отпора петље и контроле непрекидности заштитног проводника са издавањем Стручног извештаја о резултатима испитивања електричне инсталације од стране овлашћене фирме за ту врсту радова, као и достављање свих атеста за уграђену електр опрему и материјал. Напомена: Атести за опрему и материјал се достављају надзорном органу пре уградње.	паушално			
			Укупно I:		

II	**ИНСТАЛАЦИЈА ЗА ИЗЈЕДНАЧАВАЊЕ ПОТЕНЦИЈАЛА**		
1.	Развезивање постојеће инсталације за изједначење потенцијала изведене финожичним бакарним проводником P/F-Y 16mm^2 са ситним неспецифицираним материјалом (цевне обујмице, зупчасте подлошке, завртњеви...) и поновно повезивање инсталације за изједначење потенцијала након изведених радова.	паушално	
2.	Преглед и контрола изједначавања потенцијала у котларници. Повезивање металних маса на уземљивач (врата, метални оквири врата, цевоводи, остале металне конструкције у котларници)	паушално	
3.	Ситан неспецифицирани материјал и рад уз детаљну спецификацију и калкулацију Извођача.	паушално	
		Укупно II:	
III	**ПРАТЕЋИ РАДОВИ**		
1.	Пратећи грађевинско - занатски радови везани за уградњу новог РО-К (малтерисање, глетовање, кречење зида ~ 15m^2 у боји по захтеву Инвеститора)	паушално	
		Укупно III:	

Рекапитулација:

I	**ЕЛЕКТРО РАДОВИ**
II	**ИНСТАЛАЦИЈА ЗА ИЗЈЕДНАЧАВАЊЕ ПОТЕНЦИЈАЛА**
III	**ПРАТЕЋИ РАДОВИ**
	КОТЛАРНИЦА електроенергетске инсталације - УКУПНО :

ПОНУЂАЧ:

М.П.

Пошта Алибунар - котларница
РЕКАПИТУЛАЦИЈА

КОТЛАРНИЦА машински радови - УКУПНО:	
КОТЛАРНИЦА електро радови - УКУПНО:	
УКУПНО:	

ПОНУЂАЧ:

М.П.

РЕКАПИТУЛАЦИЈА за адаптацију ПОШТЕ АЛИБУНАР 26310

I АРХИТЕКТОНСКО-ГРАЂЕВИНСКИ РАДОВИ	**дин.**
II ЕЛЕКТРОЕНЕРГЕТСКЕ ИНСТАЛАЦИЈЕ	**дин.**
III ТЕЛЕКОМУНИКАЦИОНЕ И СИГНАЛНЕ ИНСТАЛАЦИЈЕ	**дин.**
IV ТЕРМОТЕХНИЧКЕ ИНСТАЛАЦИЈЕ	**дин.**
V КОТЛАРНИЦА	**дин.**
УКУПНО	**дин.**

ПОНУЂАЧ:

М.П.

4. УСЛОВИ ЗА УЧЕШЋЕ У ПОСТУПКУ ЈАВНЕ НАБАВКЕ ИЗ ЧЛАНА 75. И ЧЛАНА 76. ЗАКОНА И УПУТСТВО КАКО СЕ ДОКАЗУЈЕ ИСПУЊЕНОСТ УСЛОВА

4.1 ОБАВЕЗНИ УСЛОВИ ЗА УЧЕШЋЕ У ПОСТУПКУ ЈАВНЕ НАБАВКЕ ИЗ ЧЛАНА 75. ЗАКОНА

Понуђач, да би учествовао у предметном поступку јавне набавке, мора да испуњава обавезне услове прописане чланом 75. Закона, наведене овом конкурсном документацијом.

1. да је регистрован код надлежног органа, односно уписан у одговарајући регистар.

2. да он и његов законски заступник није осуђиван за неко од кривичних дела као члан организоване криминалне групе, да није осуђиван за кривична дела против привреде, кривична дела против заштите животне средине, кривично дело примања или давања мита, кривично дело преваре.

3. да је измирио доспеле порезе, доприносе и друге јавне дажбине у складу са прописима Републике Србије или стране државе када има седиште на њеној територији.

4. да је поштовао обавезе које произилазе из важећих прописа о заштити на раду, запошљавању и условима рада, заштити животне средине, као и да нема забрану обављања делатности која је на снази у време подношења понуда.

4.2 ДОДАТНИ УСЛОВИ ЗА УЧЕШЋЕ У ПОСТУПКУ ЈАВНЕ НАБАВКЕ ИЗ ЧЛАНА 76. ЗАКОНА

Понуђач, да би учествовао у предметном поступку јавне набавке, мора да испуњава додатне услове прописане чланом 76. Закона, наведене овом конкурсном документацијом.

1. Извештај о бонитету за јавну набавку, издат од стране Агенције за привредне регистре, или **Потврду о броју дана неликвидности издату од стране Народне банке Србије** да располаже **финансијским капацитетом** тј. да у периоду од 01.11.2016. године до 30.04.2017. године, није био неликвидан дуже од 7 (седам) дана, као доказ да понуђач располаже неопходним финансијским капацитетом.

Уколико понуду подноси група понуђача, довољно је да наведени услов испуни само један од понуђача, односно сви учесници заједничке понуде наведени услов испуњавају заједно;

2. може да изврши обилазак објекта пре подношења понуде;

3. да располаже довољним **кадровским капацитетом**, и то:

а) да има најмање 1 (једно) ангажовано лице у радном односу или ван радног односа са лиценцама: **400 или 401 или 410 или 411; 430; 450; 453,** који ће бити одређени за одговорне извођача радова, **за које понуђач доставља:**

- копију радних књижица или копију уговора о раду као и копије образаца М пријава-промена и одјава на обавезно социјално осигурање (уколико је лице у радном односу) односно **копије уговора о обављању привремених и повремених послова или копије уговора о делу или неки други уговор** (уколико је лице ван радног односа) као доказ да је одговорни извођачи радова за кога се доставља лиценца ангажован код понуђача,

- копију лиценце и Потврду о важењу лиценци издатих од стране Инжењерске коморе Србије који морају бити важећи на дан отварања понуда;

б) Изјава одговорног извођача радова, са лиценцама: **400 или 401 или 410 или 411; 430; 450; 453,** да има најмање 5 (пет) година радног искуства на извођењу радова на објектима вискоградње **(Прилог 1, 1а, 1б и 1в)**;

в) Референц листе (Прилог 2, 2а, 2б и 2в) са референцом обављених послова истоврсних радовима који су предмет ове јавне набавке за одговорног извођача радова, са лиценцама: **400 или 401 или 410 или 411; 430; 450; 453,** на најмање 2 објекта вискоградње у последњих 5 (пет) година до дана подношења понуде;

Референц листу попуњава, потписује и оверава својим лиценцним печатом сам одговорни извођач радова:

г) да има ангажованог руководиоца радова на градилишту који ће бити обавезан да присуствује извођењу радова на градилишту током радног времена током трајања рока за извођење радова, за кога понуђач доставља попуњену и потписану **Изјаву понуђача (Прилог 3),** коју мора и руководилац радова на градилилишту, потписати и оверити лиценцним печатом, односно само попунити и потписати (уколико не поседује лиценцу, одосно лиценци печат).
- копију радних књижица или копију уговора о раду као и копије образаца М пријава-промена и одјава на обавезно социјално осигурање (уколико је лице у радном односу) односно **копије уговора о обављању привремених и повремених послова или копије уговора о делу или неки други уговор** (уколико је лице ван радног односа) као доказ да је руководилац радова за кога ангажован код понуђача.

4. да располаже неопходним **пословним капацитетом** понуђач доставља:
- **Списак изведених радова,** у последњих 5 (пет) година до дана подношења понуде, из пододељка 4.6 ове конкурсне документације, који мора бити попуњен, оверен печатом и потписан од стране овлашћеног лица понуђача;
- **Потврду/е** из пододељка 4.6.1 ове конкурсне документације, која мора бити попуњена, оверена печатом и потписана од стране овлашћеног лица Инвеститора / Извођача радова, као доказ да је понуђач у последњих 5 (пет) година до дана подношења понуде, у уговореном року и квалитету извршио радове;

Понуђач може доставити Потврду о изведеним радовима и на обрасцима других Наручиоца радова уколико иста садржи све елементе које садржи Потврда о изведеним радовима из пододељка 4.6.1 из ове конкурсне документације.

Уколико достављена Потврду о изведеним радовима и на обрасцима других Наручиоца радова не садрже све елементе како је захтевано датим обрасцем у овој конкурсној документацији, исте ће се сматрати неприхватљивом и неће се узети у разматрање.

- копију/е референтног/их уговора за изведене радове на изградњи и/или доградњи и/или санацији и/или адаптацији и/или реконструкцији пословних, комерцијалних или стамбених објеката у последњих 5 (пет) година до дана подношења понуде, у минималном укупном износу од 4.000.000,00 динара без ПДВ-а по свим уговорима, при чему минимална вредност изведених радова по појединачном уговору износи најмање 2.000.000,00 динара без ПДВ-а.

Уз сваки достављени референтни уговор понуђач је у обавези да достави:
- копију/е референтног/их уговора;
- копије прве и последње стране окончане ситуације (или рекапитулације) по том уговору, где се јасно виде потписи и печати надзора и овера инвеститора;
- **Потврду** коју издаје инвеститор да су изведени радови дате вредности - без ПДВ-а из пододељка 4.6.1 Конкурсне документације.

Доказом референтности сматраће се само они уговори који у потпуности испуњавају све наведене услове.

5. као доказ професионалне одговорности за штету причињену другој страни, односно трећем лицу, понуђач доставља **копију важеће полисе осигурања од професионалне одговорности** у складу са чланом 129а Закона о планирању и изградњи („Службени гласник РС“, 72/2009, 81/2009, 64/2010, 24/2011, 121,2012, 42/2013, 50/2013, 98/2013, 132/2014 и 145/2014).
Понуђач је у обавези да достави **копију важеће Полисе осигурања од одговорности за штету учињену другој страни, односно трећем лицу (професионална одговорност).**
Понуђачи су у обавези да Наручиоцу доставе копију важеће полисе осигурања од професионалне одговорности у складу са чланом 129а Закона о планирању и изградњи и Правилником о условима осигурања од професионалне одговорности, који је објављен у "Службеном гласнику РС", број 40 од 7. маја 2015. године, а која гласи најмање на прописану суму осигурања, које поседовање је законска обавеза субјеката на које се тај закон односи, а не захтев Наручиоца за ову јавну набавку. У члану 6. тог правилника, министар грађевинарства, саобраћаја и инфраструктуре је сагласно овлашћењима из члана 201. Закона о планирању и изградњи, прописао, између осталог, минималне суме осигурања, као износ одштете која се исплаћује уколико наступи осигурани случај, а коју уговарач осигурања мора обавезно обезбедити.
Уколико се заинтересовано лице обрати осигуравачу са захтевом за издавање наведене полисе осигурања, осигуравајућа друштва у Републици Србији издају исту у складу са пословном политиком и условима осигурања, а надзор над њиховим радом врши Народна банка Србије.

6. да располаже довољним **техничким капацитетом**, за механизацију и опрему, потребну за извођење радова за које подноси понуду, и то најмање:

- 1 транспортно возило;
- 1 покретна радна скела, висине до 2m;

Технички капацитет за извођење радова за које подноси понуду, Понуђач доказује достављањем:
- копије извода из пописне листе са означеним позицијама **или**
- копије Уговора о закупу **или**
- копије Уговора коришћењу опреме **или**
- копије рачуна (уколико је нешто са листе набављено у текућој години).

За транспортно возило из тачке 6. алинеја 1. се као доказ доставља и копија очитане важеће саобраћајне дозволе и копија важеће полисе осигурања.
Понуда понуђача која не садржи било који доказ о испуњењу додатних услова, биће одбијена као неприхватљива.

4.3 УПУТСТВО КАКО СЕ ДОКАЗУЈЕ ИСПУЊЕНОСТ УСЛОВА

4.3.1 Доказивање испуњености услова из члана 75. и члана 76. Закона за правна лица као понуђаче.

Испуњеност обавезних услова, из члана 75. Закона, за учешће у поступку јавне набавке, правно лице, као понуђач доказује достављањем следећих доказа:

1. Извода из регистра Агенције за привредне регистре, односно извода из регистра надлежног Привредног суда, као доказ да је понуђач регистрован код надлежног органа, односно уписан у одговарајући регистар.

2. Извода из казнене евиденције, односно уверења Основног суда на чијем подручју се налази седиште домаћег правног лица, односно седиште представништва или огранка страног правног лица, којим се потврђује да правно лице није осуђивано за кривична дела против привреде, кривична дела против животне средине, кривично дело примања или давања мита, кривично дело преваре;

Извода из казнене евиденције Посебног одељења за организовани криминал Вишег суда у Београду, којим се потврђује да правно лице није осуђивано за неко од кривичних дела организованог криминала;

Извода из казнене евиденције, односно уверења надлежне полицијске управе МУП-а, којим се потврђује да законски заступник понуђача није осуђиван за кривична дела против привреде, кривична дела против животне средине, кривично дело примања или давања мита, кривично дело преваре и неко од кривичних дела као члан организоване криминалне групе (захтев се може поднети према месту рођења или према месту пребивалишта законског заступника).

Докази из ове тачке не могу бити старији од 2 (два) месеца пре отварања понуда.

3. Уверења Пореске управе Министарства финансија, да је измирио доспеле порезе и доприносе **и уверења надлежне локалне самоуправе** да је измирио обавезе по основу изворних локалних јавних прихода.

Докази из ове тачке, не могу бити старији од 2 (два) месеца пре отварања понуда.

4. Изјаву понуђача, односно сваког члана групе понуђача, односно подизвођача, из Пододељка 4.4 Конкурсне документације попуњену, оверену печатом и потписану од стране овлашћеног лица понуђача односно сваког члана групе понуђача, односно подизвођача.

Испуњеност додатних услова, из члана 76. Закона, правно лице, доказује достављањем следећих доказа:

1. Извештај о бонитету за јавну набавку, издат од стране Агенције за привредне регистре, или **Потврду о броју дана неликвидности издату од стране Народне банке Србије** да располаже **финансијским капацитетом** тј. да у периоду од 01.11.2016. године до 30.04.2017. године, није био неликвидан дуже од 7 (седам) дана, као доказ да понуђач располаже неопходним финансијским капацитетом.

Уколико понуду подноси група понуђача, довољно је да наведени услов испуни само један од понуђача, односно сви учесници заједничке понуде наведени услов испуњавају заједно

2. Заинтересовано лице може извршити обилазак објекта пре подношења понуде на којем ће се изводити радови, и то сваког понедељка, почев од првог понедељка након објављивања позива за подношење понуда, за објекат Наручиоца: Пошта 26310 Алибунар, улица Трг слободе 1, Алибунар, а најкасније 5 дана до истека рока за подношење понуда, у времену од 10:00 до 15:00 сати, организовати обилазак објекта за сва заинтересована лица.

Заинтересовано лице је у обавези да најкасније 3 (три) дана пре заказаног датума обиласка, Наручиоцу потврди свој долазак путем путем електронске поште на e-mail: postanabavka@ptt.rs или факс број 011/3022-198, сваког радног дана од 08:00 до 15:00 часова, са назнаком "Писано овлашћење за лица која ће присуствовати обиласку објекта за јавну набавку број 74/2017".

У писаном овлашћењу треба навести имена и презимена свих лица која ће присуствовати обиласку са унетим бројем личне карте сваког наведена лица. Писано овлашћење мора бити потписано од стране директора и оверено печатом.

Обилазак објекта Наручиоца из става 1. ове тачке, у наведеном термину, биће омогућен само лицима за која је достављено писано овлашћење на претходно описан начин.

Објекат могу обићи законски заступници заинтересованог лица или лица којима је дато овлашћење на напред наведени начин. У случају да обилазак објекта врши лице овлашћено од стране законског заступника заинтересованог лица, потребно је да приложи пуномоћје дато од законског заступника заинтересованог лица.

Обилазак објекта није обавезан.

Приликом обиласка објекта није дозвољено фотографисање објекта.

Уколико се дан обиласка објекта поклопи са државним или верским празником који су одређени за нерадне дане Законом о државним и другим празницима у Републике Србије, заинтересовано лице може обићи објекат Наручиоца први радни дан пре дана одређеног за нерадни дан или први радни дан после дана одређеног за нерадни дан.

3. да располаже довољним **кадровским капацитетом**, и то:

а) да има најмање 1 (једно) ангажовано лице у радном односу или ван радног односа са лиценцама: **400 или 401 или 410 или 411; 430; 450; 453,** који ће бити одређени за одговорне извођача радова, **за које понуђач доставља:**

- копију радних књижица или копију уговора о раду као и копије образаца М пријава-промена и одјава на обавезно социјално осигурање (уколико је лице у радном односу) односно **копије уговора о обављању привремених и повремених послова или копије уговора о делу** (уколико је лице ван радног односа) као доказ да је одговорни извођачи радова за кога се доставља лиценца ангажоваи код понуђача,

- копију лиценце и Потврду о важењу лиценци издатих од стране Инжењерске коморе Србије који морају бити важећи на дан отварања понуда;

б) Изјава одговорног извођача радова, са лиценцама: **400 или 401 или 410 или 411; 430; 450; 453,** да има најмање 5 (пет) година радног искуства на извођењу радова на објектима вискоградње **(Прилог 1, 1а, 1б и 1в)**;

в) Референц листе (Прилог 2, 2а, 2б и 2в) са референцом обављених послова истоврсних радовима који су предмет ове јавне набавке за одговорног извођача радова, са лиценцама: **400 или 401 или 410 или 411; 430; 450; 453,** на најмање 2 објекта вискоградње у последњих 5 (пет) година до дана подношења понуде;

<u>Референц листу попуњава, потписује и оверава својим лиценцним печатом сам одговорни извођач радова;</u>

г) да има ангажованог руководиоца радова на градилишту који ће бити обавезан да присуствује извођењу радова на градилишту током радног времена током трајања рока за извођење радова, за кога понуђач доставља попуњену и потписану **Изјаву понуђача (Прилог 3),** коју мора и руководилац радова на градилилишту, потписати и оверити лиценцним печатом, односно само попунити и потписати (уколико не поседује лиценцу, одосно лиценци печат).

4. да располаже неопходним **пословним капацитетом** понуђач доставља:
- **Списак изведених радова, у последњих 5 (пет) година до дана подношења понуде**, из пододељка 4.6 ове конкурсне документације, који мора бити попуњен, оверен печатом и потписан од стране овлашћеног лица понуђача;
- **Потврду/е** из пододељка 4.6.1 ове конкурсне документације, која мора бити попуњена, оверена печатом и потписана од стране овлашћеног лица Инвеститора / Извођача радова, као доказ да је понуђач у последњих 5 (пет) година до дана подношења понуде, у уговореном року и квалитету извршио радове;

Понуђач може доставити Потврду о изведеним радовима и на обрасцима других Наручиоца радова уколико иста садржи све елементе које садржи Потврда о изведеним радовима из пододељка 4.6.1 из ове конкурсне документације.

Уколико достављена Потврду о изведеним радовима и на обрасцима других Наручиоца радова не садрже све елементе како је захтевано датим обрасцем у овој конкурсној документацији, исте ће се сматрати неприхватљивом и неће се узети у разматрање.

- **копију/е референтног/их уговора** за изведене радове на изградњи и/или доградњи и/или санацији и/или адаптацији и/илиреконструкцији пословних, комерцијалних или стамбених објеката у последњих 5 (пет) година до дана подношења понуде, у минималном укупном износу од 4.000.000,00 динара без ПДВ-а по свим уговорима, при чему минимална вредност изведених радова по појединачном уговору износи најмање 2.000.000,00 динара без ПДВ-а.

Уз сваки достављени референтни уговор понуђач је у обавези да достави:
- **копију/е референтног/их уговора;**
- **копије прве и последње стране окончане ситуације** (или рекапитулације) по том уговору, где се јасно виде потписи и печати надзора и овера инвеститора;
- **Потврду** коју издаје инвеститор да су изведени радови дате вредности - без ПДВ-а из пододељка 4.6.1 Конкурсне документације.

Доказом референтности сматраће се само они уговори који у потпуности испуњавају све наведене услове.

5. као доказ професионалне одговорности за штету причињену другој страни, односно трећем лицу, понуђач доставља **копију важеће полисе осигурања од професионалне одговорности** у складу са чланом 129а Закона о планирању и изградњи („Службени гласник РС“, 72/2009, 81/2009, 64/2010, 24/2011, 121,2012, 42/2013, 50/2013, 98/2013, 132/2014 и 145/2014).
Понуђач је у обавези да достави **копију важеће Полисе осигурања од одговорности за штету учињену другој страни, односно трећем лицу (професионална одговорност).**
Понуђачи су у обавези да Наручиоцу доставе копију важеће полисе осигурања од професионалне одговорности у складу са чланом 129а Закона о планирању и изградњи и Правилником о условима осигурања од професионалне одговорности, који је објављен у "Службеном гласнику РС", број 40 од 7. маја 2015. године, а која гласи најмање на прописану суму осигурања, које поседовање је

законска обавеза субјеката на које се тај закон односи, а не захтев Наручиоца за ову јавну набавку. У члану 6. тог правилника, министар грађевинарства, саобраћаја и инфраструктуре је сагласно овлашћењима из члана 201. Закона о планирању и изградњи, прописао, између осталог, минималне суме осигурања, као износ одштете која се исплаћује уколико наступи осигурани случај, а коју уговарач осигурања мора обавезно обезбедити.
Уколико се заинтересовано лице обрати осигуравачу са захтевом за издавање наведене полисе осигурања, осигуравајућа друштва у Републици Србији издају исту у складу са пословном политиком и условима осигурања, а надзор над њиховим радом врши Народна банка Србије.

6. да располаже довољним **техничким капацитетом**, за механизацију и опрему, потребну за извођење радова за које подноси понуду, и то најмање:

- 1 транспортно возило;
- 1 покреетна радна скела, висине до 2m;

Технички капацитет за извођење радова за које подноси понуду, Понуђач доказује достављањем:
- копије извода из пописне листе са означеним позицијама **или**
- копије Уговора о закупу **или**
- копије Уговора коришћењу опреме **или**
- копије рачуна (уколико је нешто са листе набављено у текућој години).

За транспортно возило из тачке 6. алинеја 1. се као доказ доставља и копија очитане важеће саобраћајне дозволе и копија важеће полисе осигурања.
Понуда понуђача која не садржи било који доказ о испуњењу додатних услова, биће одбијена као неприхватљива.

4.3.2 <u>Доказивање испуњености услова из члана 75. Закона и члана 76. Закона за предузетнике као понуђаче</u>

Испуњеност обавезних услова, из члана 75. Закона, за учешће у поступку јавне набавке, предузетник, као понуђач доказује достављањем следећих доказа:

1. Извода из регистра Агенције за привредне регистре, односно извода из регистра надлежног Привредног суда, као доказ да је понуђач регистрован код надлежног органа, односно уписан у одговарајући регистар.

1. Извода из казнене евиденције, односно уверење надлежне полицијске управе МУП-а, којим се потврђује да није осуђиван за неко од кривичних дела као члан организоване криминалне групе, да није осуђиван за кривична дела против привреде, кривична дела против животне средине, кривично дело примања или давања мита, кривично дело преваре (захтев се може поднети према месту рођења или према месту пребивалишта).
Доказ не може бити старији од два месеца пре отварања понуда.

3. Уверења Пореске управе Министарства финансија, да је измирио доспеле порезе и доприносе **и уверења надлежне локалне самоуправе** да је измирио обавезе по основу изворних локалних јавних прихода.
Докази из ове тачке, не могу бити старији од 2 (два) месеца пре отварања понуда.

4. Изјаву понуђача, односно сваког члана групе понуђача, односно подизвођача, из Пододељка 4.4 Конкурсне документације, попуњену, оверену печатом и потписану од стране овлашћеног лица понуђача, односно члана групе понуђача, односно подизвођача.

Испуњеност додатних услова, из члана 76. Закона, предузетник, доказује достављањем следећих доказа:

1. Извештај о бонитету за јавну набавку, издат од стране Агенције за привредне регистре, или **Потврду о броју дана неликвидности издату од стране Народне банке Србије** да располаже **финансијским капацитетом** тј. да у периоду од 01.11.2016. године до 30.04.2017. године, није био неликвидан дуже од 7 (седам) дана, као доказ да понуђач располаже неопходним финансијским капацитетом.

Уколико понуду подноси група понуђача, довољно је да наведени услов испуни само један од понуђача, односно сви учесници заједничке понуде наведени услов испуњавају заједно

2. Заинтересовано лице може извршити обилазак објекта пре подношења понуде на којем ће се изводити радови, и то сваког понедељка, почев од првог понедељка након објављивања позива за подношење понуда, за објекат Наручиоца: Пошта 26310 Алибунар, улица Трг слободе 1, Алибунар, а најкасније 5 дана до истека рока за подношење понуда, у времену од 10:00 до 15:00 сати, организовати обилазак објекта за сва заинтересована лица.

Заинтересовано лице је у обавези да најкасније 3 (три) дана пре заказаног датума обиласка, Наручиоцу потврди свој долазак путем путем електронске поште на e-mail: postanabavka@ptt.rs или факс број 011/3022-198, сваког радног дана од 08:00 до 15:00 часова, са назнаком "Писано овлашћење за лица која ће присуствовати обиласку објекта за јавну набавку број 74/2017".

У писаном овлашћењу треба навести имена и презимена свих лица која ће присуствовати обиласку са унетим бројем личне карте сваког наведена лица. Писано овлашћење мора бити потписано од стране директора и оверено печатом.

Обилазак објекта Наручиоца из става 1. ове тачке, у наведеном термину, биће омогућен само лицима за која је достављено писано овлашћење на претходно описан начин.

Објекат могу обићи законски заступници заинтересованог лица или лица којима је дато овлашћење на напред наведени начин. У случају да обилазак објекта врши лице овлашћено од стране законског заступника заинтересованог лица, потребно је да приложи пуномоћје дато од законског заступника заинтересованог лица.

Обилазак објекта није обавезан.

Приликом обиласка објекта није дозвољено фотографисање објекта.

Уколико се дан обиласка објекта поклопи са државним или верским празником који су одређени за нерадне дане Законом о државним и другим празницима у Републике Србије, заинтересовано лице може обићи објекат Наручиоца први радни дан пре дана одређеног за нерадни дан или први радни дан после дана одређеног за нерадни дан.

3. да располаже довољним **кадровским капацитетом**, и то:

а) да има најмање 1 (једно) ангажовано лице у радном односу или ван радног односа са лиценцама: **400 или 401 или 410 или 411; 430; 450; 453,** који ће бити одређени за одговорне извођача радова, **за које понуђач доставља:**

- копију радних књижица или копију уговора о раду као и копије образаца М пријава-промена и одјава на обавезно социјално осигурање (уколико је лице у радном односу) односно **копије уговора о обављању привремених и повремених послова или копије уговора о делу** или неког другог уговора (уколико је лице ван радног односа) као доказ да је одговорни извођачи радова за кога се доставља лиценца ангажоваи код понуђача,

- копију лиценце и Потврду о важењу лиценци издатих од стране Инжењерске коморе Србије који морају бити важећи на дан отварања понуда;

б) Изјава одговорног извођача радова, са лиценцама: **400 или 401 или 410 или 411; 430; 450; 453,** да има најмање 5 (пет) година радног искуства на извођењу радова на објектима вискоградње **(Прилог 1, 1а, 1б и 1в)**;

в) Референц листе (Прилог 2, 2а, 2б и 2в) са референцом обављених послова истоврсних радовима који су предмет ове јавне набавке за одговорног извођача радова, са лиценцама: **400 или 401 или 410 или 411; 430; 450; 453,** на најмање 2 објекта вискоградње у последњих 5 (пет) година до дана подношења понуде;

Референц листу попуњава, потписује и оверава својим лиценцним печатом сам одговорни извођач радова;

г) да има ангажованог руководиоца радова на градилишту који ће бити обавезан да присуствује извођењу радова на градилишту током радног времена током трајања рока за извођење радова, за кога понуђач доставља попуњену и потписану **Изјаву понуђача (Прилог 3),** коју мора и руководилац радова на градилилишту, потписати и оверити лиценцним печатом, односно само попунити и потписати (уколико не поседује лиценцу, одосно лиценци печат).
- копију радних књижица или копију уговора о раду као и копије образаца М пријава-промена и одјава на обавезно социјално осигурање (уколико је лице у радном односу) односно **копије уговора о обављању привремених и повремених послова или копије уговора о делу** или неког другог уговора (уколико је лице ван радног односа) као доказ да је руководилац радова ангажоваи код понуђача,

4. да располаже неопходним **пословним капацитетом** понуђач доставља:
- **Списак изведених радова, у последњих 5 (пет) година до дана подношења понуде**, из пододељка 4.6 ове конкурсне документације, који мора бити попуњен, оверен печатом и потписан од стране овлашћеног лица понуђача;
- **Потврду/е** из пододељка 4.6.1 ове конкурсне документације, која мора бити попуњена, оверена печатом и потписана од стране овлашћеног лица Инвеститора / Извођача радова, као доказ да је понуђач у последњих 5 (пет) година до дана подношења понуде, у уговореном року и квалитету извршио радове;

Понуђач може доставити Потврду о изведеним радовима и на обрасцима других Наручиоца радова уколико иста садржи све елементе које садржи Потврда о изведеним радовима из пододељка 4.6.1 из ове конкурсне документације.
Уколико достављена Потврду о изведеним радовима и на обрасцима других Наручиоца радова не садрже све елементе како је захтевано датим обрасцем у овој конкурсној документацији, исте ће се сматрати неприхватљивом и неће се узети у разматрање.

- копију/е референтног/их уговора за изведене радове на изградњи и/или доградњи и/или санацији и/или адаптацији и/илиреконструкцији пословних, комерцијалних или стамбених објеката у последњих 5 (пет) година до дана подношења понуде, у минималном укупном износу од 4.000.000,00 динара без ПДВ-а по свим уговорима, при чему минимална вредност изведених радова по појединачном уговору износи најмање 2.000.000,00 динара без ПДВ-а.

Уз сваки достављени референтни уговор понуђач је у обавези да достави:

- **копије прве и последње стране окончане ситуације** (или рекапитулације) по том уговору, где се јасно виде потписи и печати надзора и овера инвеститора;
- **Потврду** коју издаје инвеститор да су изведени радови дате вредности - без ПДВ-а из пододељка 4.6.1 Конкурсне документације.

Доказом референтности сматраће се само они уговори који у потпуности испуњавају све наведене услове.

5. као доказ професионалне одговорности за штету причињену другој страни, односно трећем лицу, понуђач доставља **копију важеће полисе осигурања од професионалне одговорности** у складу са чланом 129а Закона о планирању и изградњи („Службени гласник РС“, 72/2009, 81/2009, 64/2010, 24/2011, 121,2012, 42/2013, 50/2013, 98/2013, 132/2014 и 145/2014).
Понуђач је у обавези да достави **копију важеће Полисе осигурања од одговорности за штету учињену другој страни, односно трећем лицу (професионална одговорност).**
Понуђачи су у обавези да Наручиоцу доставе копију важеће полисе осигурања од професионалне одговорности у складу са чланом 129а Закона о планирању и изградњи и Правилником о условима осигурања од професионалне одговорности, који је објављен у "Службеном гласнику РС", број 40 од 7. маја 2015. године, а која гласи најмање на прописану суму осигурања, које поседовање је законска обавеза субјеката на које се тај закон односи, а не захтев Наручиоца за ову јавну набавку. У члану 6. тог правилника, министар грађевинарства, саобраћаја и инфраструктуре је сагласно овлашћењима из члана 201. Закона о планирању и изградњи, прописао, између осталог, минималне суме осигурања, као износ одштете која се исплаћује уколико наступи осигурани случај, а коју уговарач осигурања мора обавезно обезбедити.
Уколико се заинтересовано лице обрати осигуравачу са захтевом за издавање наведене полисе осигурања, осигуравајућа друштва у Републици Србији издају исту у складу са пословном политиком и условима осигурања, а надзор над њиховим радом врши Народна банка Србије.

6. да располаже довољним **техничким капацитетом**, за механизацију и опрему, потребну за извођење радова за које подноси понуду, и то најмање:

- **1 транспортно возило;**
- **1 покретна радна скела, висине до 2m;**

Технички капацитет за извођење радова за које подноси понуду, Понуђач доказује достављањем:
- копије извода из пописне листе са означеним позицијама **или**
- копије Уговора о закупу **или**
- копије Уговора коришћењу опреме **или**
- копије рачуна (уколико је нешто са листе набављено у текућој години).

За транспортно возило из тачке 6. алинеја 1. се као доказ доставља и копија очитане важеће саобраћајне дозволе и копија важеће полисе осигурања.

Понуда понуђача која не садржи било који доказ о испуњењу додатних услова, биће одбијена као неприхватљива.

4.3.3 **Доказивање испуњености услова из члана 75. Закона и члана 76. Закона за физичка лица као понуђаче**

Испуњеност обавезних услова, из члана 75. Закона, за учешће у поступку јавне набавке, физичко лице, као понуђач доказује достављањем следећих доказа:

1. Извода из казнене евиденције, односно уверења надлежне полицијске управе Министарства унутрашњих послова да није осуђиван за неко од кривичних дела као члан организоване криминалне групе, да није осуђиван за кривична дела против привреде, кривична дела против животне средине, кривично дело примања или давања мита, кривично дело преваре (захтев се може поднети према месту рођења или према месту пребивалишта).
Доказ не може бити старији од 2 (два) месеца пре отварања понуда.

2. Уверења Пореске управе Министарства финансија да је измирио доспеле порезе и доприносе **и уверења надлежне управе локалне самоуправе** да је измирио обавезе по основу изворних локалних јавних прихода.
Докази не могу бити старији од 2 (два) месеца пре отварања понуда .

3. Изјаву понуђача, односно сваког члана групе понуђача, односно подизвођача, из Одељка 4.4 Конкурсне документације, попуњену, оверену печатом и потписану од стране овлашћеног лица понуђача, односно члана групе понуђача, односно подизвођача.

Испуњеност додатних услова, из члана 76. Закона, физичко лице доказује достављањем следећих доказа:

1. Изјаву дату под пуном материјалном и кривичном одговорношћу, да понуђач разполаже неопходним финансијским капацитетом, односно финасијским средствима, неопходним за извршење уговорних обавеза по овој јавној набавци, оверену од стране физичког лица као понуђача (Пододељак 4.5 конкурсне документације).

2. Заинтересовано лице може извршити обилазак објекта пре подношења понуде на којем ће се изводити радови, и то сваког понедељка, почев од првог понедељка након објављивања позива за подношење понуда, за објекат Наручиоца: Пошта 26310 Алибунар, улица Трг слободе 1, Алибунар, а најкасније 5 дана до истека рока за подношење понуда, у времену од 10:00 до 15:00 сати, организовати обилазак објекта за сва заинтересована лица.

Заинтересовано лице је у обавези да најкасније 3 (три) дана пре заказаног датума обиласка, Наручиоцу потврди свој долазак путем путем електронске поште на e-mail: postanabavka@ptt.rs или факс број 011/3022-198, сваког радног дана од 08:00 до 15:00 часова, са назнаком "Писано овлашћење за лица која ће присуствовати обиласку објекта за јавну набавку број 74/2017".

У писаном овлашћењу треба навести имена и презимена свих лица која ће присуствовати обиласку са унетим бројем личне карте сваког наведена лица. Писано овлашћење мора бити потписано од стране директора и оверено печатом.

Обилазак објекта Наручиоца из става 1. ове тачке, у наведеном термину, биће омогућен само лицима за која је достављено писано овлашћење на претходно описан начин.

Објекат могу обићи законски заступници заинтересованог лица или лица којима је дато овлашћење на напред наведени начин. У случају да обилазак објекта врши лице овлашћено од стране законског заступника заинтересованог лица, потребно је да приложи пуномоћје дато од законског заступника заинтересованог лица.

Обилазак објекта није обавезан.

Приликом обиласка објекта није дозвољено фотографисање објекта.
Уколико се дан обиласка објекта поклопи са државним или верским празником који су одређени за нерадне дане Законом о државним и другим празницима у Републике Србије, заинтересовано лице може обићи објекат Наручиоца први радни дан пре дана одређеног за нерадни дан или први радни дан после дана одређеног за нерадни дан.

3. да располаже довољним **кадровским капацитетом**, и то:
а) да има најмање 1 (једно) ангажовано лице у радном односу или ван радног односа са лиценцама: **400 или 401 или 410 или 411; 430; 450; 453,** који ће бити одређени за одговорне извођача радова, **за које понуђач доставља:**
- копију радних књижица или копију уговора о раду као и копије образаца М пријава-промена и одјава на обавезно социјално осигурање (уколико је лице у радном односу) односно **копије уговора о обављању привремених и повремених послова или копије уговора о делу** (уколико је лице ван радног односа) као доказ да је одговорни извођачи радова за кога се доставља лиценца ангажоваи код понуђача,
- копију лиценце и Потврду о важењу лиценци издатих од стране Инжењерске коморе Србије који морају бити важећи на дан отварања понуда;

б) Изјава одговорног извођача радова, са лиценцама: **400 или 401 или 410 или 411430; 450; 453,** да има најмање 5 (пет) година радног искуства на извођењу радова на објектима вискоградње **(Прилог 1, 1а, 1б и 1в)**;

в) Референц листе (Прилог 2, 2а, 2б и 2в) са референцом обављених послова истоврсних радовима који су предмет ове јавне набавке за одговорног извођача радова, са лиценцама: **400 или 401 или 410 или 411; 430; 450; 453,** на најмање 2 објекта вискоградње у последњих 5 (пет) година до дана подношења понуде;

<u>Референц листу попуњава, потписује и оверава својим лиценцним печатом сам одговорни извођач радова;</u>

г) да има ангажованог руководиоца радова на градилишту који ће бити обавезан да присуствује извођењу радова на градилишту током радног времена током трајања рока за извођење радова, за кога понуђач доставља попуњену и потписану **Изјаву понуђача (Прилог 3),** коју мора и руководилац радова на градилилишту, потписати и оверити лиценцним печатом, односно само попунити и потписати (уколико не поседује лиценцу, одосно лиценци печат).
- копију радних књижица или копију уговора о раду као и копије образаца М пријава-промена и одјава на обавезно социјално осигурање (уколико је лице у радном односу) односно **копије уговора о обављању привремених и повремених послова или копије уговора о делу** или неког другог уговора (уколико је лице ван радног односа) као доказ да је руководилац радова ангажоваи код понуђача.
4. да располаже неопходним **пословним капацитетом** понуђач доставља:
- Списак изведених радова, у последњих 5 (пет) година до дана подношења понуде, из пододељка 4.6 ове конкурсне документације, који мора бити попуњен, оверен печатом и потписан од стране овлашћеног лица понуђача;
- **Потврду/е** из пододељка 4.6.1 ове конкурсне документације, која мора бити попуњена, оверена печатом и потписана од стране овлашћеног лица Инвеститора / Извођача радова, као доказ да је понуђач у последњих од 5 (пет) година до дана подношења понуде, у уговореном року и квалитету извршио радове;

Понуђач може доставити Потврду о изведеним радовима и на обрасцима других Наручиоца радова уколико иста садржи све елементе које садржи Потврда о изведеним радовима из пододељка 4.6.1 из ове конкурсне документације.

Уколико достављена Потврду о изведеним радовима и на обрасцима других Наручиоца радова не садрже све елементе како је захтевано датим обрасцем у овој конкурсној документацији, исте ће се сматрати неприхватљивом и неће се узети у разматрање.

- **копију/е референтног/их уговора** за изведене радове на изградњи и/или доградњи и/или санацији и/или адаптацији и/илиреконструкцији пословних, комерцијалних или стамбених објеката у последњих 5 (пет) година до дана подношења понуде, у минималном укупном износу од 4.000.000,00 динара без ПДВ-а по свим уговорима, при чему минимална вредност изведених радова по појединачном уговору износи најмање 2.000.000,00 динара без ПДВ-а.

Уз сваки достављени референтни уговор понуђач је у обавези да достави:

- **копије прве и последње стране окончане ситуације** (или рекапитулације) по том уговору, где се јасно виде потписи и печати надзора и овера инвеститора;
- **Потврду** коју издаје инвеститор да су изведени радови дате вредности - без ПДВ-а из пододељка 4.6.1 Конкурсне документације.

Доказом референтности сматраће се само они уговори који у потпуности испуњавају све наведене услове.

5. као доказ професионалне одговорности за штету причињену другој страни, односно трећем лицу, понуђач доставља **копију важеће полисе осигурања од професионалне одговорности** у складу са чланом 129а Закона о планирању и изградњи („Службени гласник РС“, 72/2009, 81/2009, 64/2010, 24/2011, 121,2012, 42/2013, 50/2013, 98/2013, 132/2014 и 145/2014).
Понуђач је у обавези да достави **копију важеће Полисе осигурања од одговорности за штету учињену другој страни, односно трећем лицу (професионална одговорност).**
Понуђачи су у обавези да Наручиоцу доставе копију важеће полисе осигурања од професионалне одговорности у складу са чланом 129а Закона о планирању и изградњи и Правилником о условима осигурања од професионалне одговорности, који је објављен у "Службеном гласнику РС", број 40 од 7. маја 2015. године, а која гласи најмање на прописану суму осигурања, које поседовање је законска обавеза субјеката на које се тај закон односи, а не захтев Наручиоца за ову јавну набавку. У члану 6. тог правилника, министар грађевинарства, саобраћаја и инфраструктуре је сагласно овлашћењима из члана 201. Закона о планирању и изградњи, прописао, између осталог, минималне суме осигурања, као износ одштете која се исплаћује уколико наступи осигурани случај, а коју уговарач осигурања мора обавезно обезбедити.
Уколико се заинтересовано лице обрати осигуравачу са захтевом за издавање наведене полисе осигурања, осигуравајућа друштва у Републици Србији издају исту у складу са пословном политиком и условима осигурања, а надзор над њиховим радом врши Народна банка Србије.

6. да располаже довољним **техничким капацитетом**, за механизацију и опрему, потребну за извођење радова за које подноси понуду, и то најмање:

- **1 транспортно возило;**
- **1 покретна радна скела, висине до 2m;**

Технички капацитет за извођење радова за које подноси понуду, Понуђач доказује достављањем:
- копије извода из пописне листе са означеним позицијама **или**

- копије Уговора о закупу **или**
- копије Уговора коришћењу опреме **или**
- копије рачуна (уколико је нешто са листе набављено у текућој години).

За транспортно возило из тачке 6. алинеја 1. се као доказ доставља и копија очитане важеће саобраћајне дозволе и копија важеће полисе осигурања.

Понуда понуђача која не садржи било који доказ о испуњењу додатних услова, биће одбијена као неприхватљива.

4.3.4 Понуђач је дужан да за подизвођаче достави доказе о испуњености обавезних услова из члана 75. став 1. тачка 1) до 3) Закона, и Изјаву из Пододељка 4.4 Конкурсне документације, односно понуђач је дужан да за подизвођаче:

- **правна лица**, достави доказе из пододељка 4.3. тачка 4.3.1 став 1. подтачка од 1. до 3. ове конкурсне документације;
- **предузетнике,** достави доказе из пододељка 4.3. тачка 4.3.2 став 1. подтачка од 1. до 3. ове конкурсне документације,
- **физичка лица,** достави доказе из пододељка 4.3. тачка 4.3.3 став 1. подтачка од 1. до 2. ове конкурсне документације.

4.3.5 Сваки понуђач из **групе понуђача** мора да испуни обавезне услове из члана 75. став 1. тач. 1 до 4) и става 2 Закона, а додатне услове испуњавају заједно, што доказује достављањем:

- **за правно лице као члана групе понуђача**, доказа из пододељка 4.3. тачка 4.3.1 став 1. подтачка од 1. до 4. ове конкурсне документације,
- **за предузетника као члана групе понуђача**, доказе из пододељка 4.3. тачка 4.3.2 став 1. подтачка од 1. до 4. ове конкурсне документације
- **за физичко лице као члана групе понуђача**, доказе из пододељка 4.3. тачка 4.3.3 став 1. подтачка од 1. до 3. ове конкурсне документације.

Додатне услове заучешће у поступку јавне набавке из члана 76. Закона, из пододељка 4.2 ове конкурсне документације понуђачи из групе понуђача испуњавају заједно, односно довољно је да један понуђач из групе испуњава додатне услове.

4.3.6 Уколико је доказ о испуњености услова електронски документ, понуђач доставља копију електронског документа у писаном облику, у складу са законом којим се уређује електронски документ.

4.3.7 Докази о испуњености услова могу се достављати у неовереним копијама, а Наручилац може пре доношења одлуке о додели уговора, захтевати од понуђача, чија је понуда на основу извештаја комисије за јавну набавку оцењена као најповољнија, да достави на увид оргинал или оверену копију свих или појединих доказа.

Ако понуђач у остављеном, примереном року који не може бити краћи од 5 дана, не достави на увид оргинал или оверену копију тражених доказа, Наручилац ће његову понуду одбити као неприхватљиву.

4.3.8 Свако лице уписано у јавни регистар понуђача - предузетника и правних лица, није дужно да приликом подношења понуде, доказује испуњеност обавезних услова тј. услова из пододељка 4.1, тачке од 1. до 3. ове конкурсне документације.

Понуђач није дужан да доставља доказе који су јавно доступни на интернет страници Агенције за привредне регистре и то Извод из регистра Агенције за привредне регистре и податке који се налазе на интернет страници Народне банке Србије- доказ о неликвидности понуђача.

4.3.9 Ако понуђач има седиште у другој држави, Наручилац може да провери да ли су документи којима понуђач доказује испуњеност тражених услова издати од стране надлежних органа те државе, у складу са чланом 79. став 8. Закона.
Ако се у држави у којој понуђач има седиште не издају докази из члана 77. Закона, понуђач може, уместо доказа, приложити своју писану изјаву, дату под кривичном и материјалном одговорношћу оверену пред судским или управним органом, јавним бележником или другим надлежним органом те државе, сходно члану 79. став 10. Закона.

4.4 ИЗЈАВА ПОНУЂАЧА

Под пуном, материјалном и кривичном одговорношћу, изјављујем да је понуђач/члан групе понуђача/подизвођач

_____

(назив и седиште понуђача,односно члана групе понуђача,односно подизвођача)

поштовао обавезе које произилазе из важећих прописа о заштити на раду, запошљавању и условима рада, заштити животне средине, као и да нема забрану обављања делатности која је на снази у време подношења понуде за ЈН 74/2017.

.

М.П.

_____

(потпис овлашћеног лица)

Напомена: Изјаву копирати у потребном броју примерака.

ЈАВНО ПРЕДУЗЕЋЕ „ПОШТА СРБИЈЕ" ПОШТА БЕОГРАД 05-21

4.5 ИЗЈАВА ФИЗИЧКОГ ЛИЦА КАО ПОНУЂАЧА

Под пуном материјалном и кривичном одговорношћу изјављујем да

_____

(име, презиме и адреса понуђача-физичког лица)

разполаже неопходним финансијским капацитетом, односно финасијским средствима, неопходним за извршење уговорних обавеза по овој јавној набавци за ЈН 74/2017.

М.П.

_____

(потпис физичког лица)

ПРИЛОГ 1:

ИЗЈАВА ОДГОВОРНОГ ИЗВОЂАЧА РАДОВА
СА ЛИЦЕНЦОМ 400 или 401 или 410 или 411
О РАДНОМ ИСКУСТВУ

Изјављујем под пуном моралном, материјалном и кривичном одговорношћу да имам _____ (уписати број година радног искуства - најмање 5 (пет) година) на објектима високоградње, на пословима одговорног извођача радова

_____
(уписати врсту радова и број лиценце), за ЈН 74/2017

_____
ИМЕ И ПРЕЗИМЕ
ОДГОВОРНОГ ИЗВОЂАЧА РАДОВА

Датум: _____ **М.П.** _____
ПОТПИС
ОДГОВОРНОГ ИЗВОЂАЧА РАДОВА

Место: _____

Напомена: * Образац оверити лиценцним печатом

ПРИЛОГ 1а:

ИЗЈАВА ОДГОВОРНОГ ИЗВОЂАЧА РАДОВА
СА ЛИЦЕНЦОМ 430
О РАДНОМ ИСКУСТВУ

Изјављујем под пуном моралном, материјалном и кривичном одговорношћу да имам _____(уписати број година радног искуства - најмање 5 (пет) година) на објектима високоградње, на пословима одговорног извођача радова _____ (уписати врсту радова и број лиценце), за ЈН 74/2017.

_____
ИМЕ И ПРЕЗИМЕ
ОДГОВОРНОГ ИЗВОЂАЧА РАДОВА

Датум: _____ **М.П.** _____
ПОТПИС
ОДГОВОРНОГ ИЗВОЂАЧА РАДОВА

Место: _____

Напомена: * Образац оверити лиценцним печатом

ПРИЛОГ 1б:

ИЗЈАВА ОДГОВОРНОГ ИЗВОЂАЧА РАДОВА
СА ЛИЦЕНЦОМ 450
О РАДНОМ ИСКУСТВУ

Изјављујем под пуном моралном, материјалном и кривичном одговорношћу да имам _____(уписати број година радног искуства - најмање 5 (пет) година) на објектима високоградње, на пословима одговорног извођача радова _____ (уписати врсту радова и број лиценце) за ЈН 74/2017.

_____
ИМЕ И ПРЕЗИМЕ
ОДГОВОРНОГ ИЗВОЂАЧА РАДОВА

Датум: _____ **М.П.** _____
ПОТПИС
ОДГОВОРНОГ ИЗВОЂАЧА РАДОВА

Место: _____

Напомена: * Образац оверити лиценцним печатом

ПРИЛОГ 1в:

ИЗЈАВА ОДГОВОРНОГ ИЗВОЂАЧА РАДОВА
СА ЛИЦЕНЦОМ 453
О РАДНОМ ИСКУСТВУ

Изјављујем под пуном моралном, материјалном и кривичном одговорношћу да имам _____(уписати број година радног искуства - најмање 5 (пет) година) на објектима високоградње, на пословима одговорног извођача радова _____ (уписати врсту радова и број лиценце) за ЈН 74/2017.

_____
ИМЕ И ПРЕЗИМЕ
ОДГОВОРНОГ ИЗВОЂАЧА РАДОВА

Датум: _____ **М.П.** _____
ПОТПИС
ОДГОВОРНОГ ИЗВОЂАЧА РАДОВА

Место: _____

Напомена: * Образац оверити лиценцним печатом

ПРИЛОГ 2:

РЕФЕРЕНЦ ЛИСТА
ОДГОВОРНОГ ИЗВОЂАЧА РАДОВА <u>СА ЛИЦЕНЦОМ 400 или 401 или 410 или 411</u>
КОЈИ ЋЕ РЕШЕЊЕМ БИТИ ИМЕНОВАН ЗА ИЗВОЂЕЊЕ ЈН 74/2017

_____ _____ **РАДОВЕ***

Име и презиме одговорног извођача радова:	
Број лиценце:	

Ред. бр.	**Назив, локација и намена објекта**	**Инвеститор**	**Врста радова за које је био решењем одређен за одговорног извођача**	**Датум завршетка радова**
1.				
2.				
3.				
4.				
5.				

ПОТПИС ОДГОВОРНОГ ИЗВОЂАЧА РАДОВА

Датум: _____

Место: _____ **М.П.** _____

*** Уписати врсту радова за које ће одговорни извођач бити одређен.**
*** Референц листу попуњава, потписује и оверава својим лиценцним печатом сам одговорни извођач радова.**
Напомена: Ископирати у потребном броју примерака.

ПРИЛОГ 2а:

РЕФЕРЕНЦ ЛИСТА
ОДГОВОРНОГ ИЗВОЂАЧА РАДОВА <u>СА ЛИЦЕНЦОМ 430</u>
КОЈИ ЋЕ РЕШЕЊЕМ БИТИ ИМЕНОВАН ЗА ИЗВОЂЕЊЕ ЈН 74/2017

_____ **РАДОВЕ***

Име и презиме одговорног извођача радова:	
Број лиценце:	

Ред. бр.	**Назив, локација и намена објекта**	**Инвеститор**	**Врста радова за које је био решењем одређен за одговорног извођача**	**Датум завршетка радова**
1.				
2.				
3.				
4.				
5.				

ПОТПИС ОДГОВОРНОГ ИЗВОЂАЧА РАДОВА

Датум: _____

Место: _____ **М.П.** _____

*** Уписати врсту радова за које ће одговорни извођач бити одређен.**
*** Референц листу попуњава, потписује и оверава својим лиценцним печатом сам одговорни извођач радова.**
Напомена: Ископирати у потребном броју примерака.

ПРИЛОГ 2б:

РЕФЕРЕНЦ ЛИСТА
ОДГОВОРНОГ ИЗВОЂАЧА РАДОВА СА ЛИЦЕНЦОМ 450
КОЈИ ЋЕ РЕШЕЊЕМ БИТИ ИМЕНОВАН ЗА ИЗВОЂЕЊЕ ЈН 74/2017

_____ _____ **РАДОВЕ***

Име и презиме одговорног извођача радова:	
Број лиценце:	

Ред. бр.	**Назив, локација и намена објекта**	**Инвеститор**	**Врста радова за које је био решењем одређен за одговорног извођача**	**Датум завршетка радова**
1.				
2.				
3.				
4.				
5.				

Датум: _____

ПОТПИС ОДГОВОРНОГ ИЗВОЂАЧА РАДОВА

Место: _____ **М.П.** _____

*** Уписати врсту радова за које ће одговорни извођач бити одређен.**
*** Референц листу попуњава, потписује и оверава својим лиценцним печатом сам одговорни извођач радова.**
Напомена: Ископирати у потребном броју примерака.

ПРИЛОГ 2в:

РЕФЕРЕНЦ ЛИСТА
ОДГОВОРНОГ ИЗВОЂАЧА РАДОВА СА ЛИЦЕНЦОМ 453
КОЈИ ЋЕ РЕШЕЊЕМ БИТИ ИМЕНОВАН ЗА ИЗВОЂЕЊЕ ЈН 74/2017

_____ _____ **РАДОВЕ***

Име и презиме одговорног извођача радова:	
Број лиценце:	

Ред. бр.	**Назив, локација и намена објекта**	**Инвеститор**	**Врста радова за које је био решењем одређен за одговорног извођача**	**Датум завршетка радова**
1.				
2.				
3.				
4.				
5.				

Датум: _____

ПОТПИС ОДГОВОРНОГ ИЗВОЂАЧА РАДОВА

Место: _____ **М.П.** _____

*** Уписати врсту радова за које ће одговорни извођач бити одређен.**
*** Референц листу попуњава, потписује и оверава својим лиценцним печатом сам одговорни извођач радова.**
Напомена: Ископирати у потребном броју примерака.

ПРИЛОГ 3:

ИЗЈАВА ПОНУЂАЧА О ОБАВЕЗНОМ ПРИСУСТВУ АНГАЖОВАНОГ РУКОВОДИОЦА РАДОВА НА ГРАДИЛИШТУ

Изјављујем под пуном материјалном и кривичном одговорношћу да ће ангажовани рзководилац радова на градилишту: _____ са лиценцом _____ (уписати број лиценце уколико ово лице поседује лиценцу) током трајања рока за адаптацију и реконструкцију пошта и других објеката Предузећа, у отвореном поступку, бр. ЈН: 74/2017, предвиђеним овом понудом број _____од_____, током радног времена, бити присутан извођењу радова на градилишту.

_____

НАЗИВ ПОНУЂАЧА

_____

ПОТПИС ОДГОВОРНОГ/ОВЛАШЋЕНОГ ЛИЦА ПОНУЂАЧА

_____

ИМЕ И ПРЕЗИМЕ АНГАЖОВАНОГ РУКОВОДИОЦА РАДОВА НА ГРАДИЛИШТИ

_____

ПОТПИС АНГАЖОВАНОГ РУКОВОДИОЦА РАДОВА НА ГРАДИЛИШТИ

Напомена: Образац оверити печатом понуђача, односно лиценцним печатом ангажовани руководилац радова на градилишту (уколико лице поседује лиценцу)

ЈАВНО ПРЕДУЗЕЋЕ „ПОШТА СРБИЈЕ" ПОШТА БЕОГРАД 05-21

ПРИЛОГ 4 ГАНТОГРАМ (ДИНАМИКА ИЗВОЂЕЊА РАДОВА)

ГАНТОГРАМ

Адаптација поште 26310 АЛИБУНАР, ул.Трг слободе 1, Алибунар

Врста радова		Д А Н И																																																											
		1	2	3	4	5	6	7	8	9	10	11	12	13	14	15	16	17	18	19	20	21	22	23	24	25	26	27	28	29	30	31	32	33	34	35	36	37	38	39	40	41	42	43	44	45	46	47	48	49	50	51	52	53	54	55	56	57	58	59	60
I	Архитектонско-грађевински радови																																																												
II	Електроенергетске инсталације																																																												
III	Телекомуникационе и сигналне инсталације																																																												
IV	Термотехничке инсталације																																																												
V	Котларница																																																												

УКУПНО: ________________ ДАНА

ПОНУЂАЧ:

М.П.

____

ЈАВНО ПРЕДУЗЕЋЕ „ПОШТА СРБИЈЕ" ПОШТА БЕОГРАД 05-21

4.6 СПИСАК ИЗВЕДЕНИХ РАДОВА НА ИЗГРАДЊИ И/ИЛИ ДОГРАДЊИ И/ИЛИ САНАЦИЈИ И/ИЛИ АДАПТАЦИЈИ И/ИЛИ РЕКОНСТРУКЦИЈИ ПОСЛОВНИХ, КОМЕРЦИЈАЛНИХ ИЛИ СТАМБЕНИХ ОБЈЕКАТА У ПОСЛЕДЊИХ 5 (ПЕТ) ГОДИНА ДО ДАНА ПОДНОШЕЊА ПОНУДЕ

Р. бр.	Подаци о Инвеститору / Наручиоцу	Година извођења радова	Вредност изведених радова без ПДВ-а
1.			
2.			
3.			
4.			
5.			
6.			
7.			
8.			
9.			

М.П. **Понуђач**

_____

(*потпис овлашћеног лица понуђача*)

Напомена: Ископирати у потребном броју примерака.

ЈАВНО ПРЕДУЗЕЋЕ „ПОШТА СРБИЈЕ" ПОШТА БЕОГРАД 05-21

4.6.1 СТРУЧНА РЕФЕРЕНЦА

НАЗИВ КУПЦА/НАРУЧИОЦА _____
СЕДИШТЕ: _____
УЛИЦА И БРОЈ _____
ТЕЛЕФОН _____
МАТИЧНИ БРОЈ _____
ПИБ: _____

У складу са чланом 77. став 2. тачка 2. Закона, издаје

ПОТВРДА О ИЗВЕДЕНИМ РАДОВИМА

Број уговора	
Уговорне стране	
Предмет уговора	
Укупна вредност изведених радова без ПДВ-а	

Као инвеститор по наведеном уговору, под пуном кривичном и материјалном одговорношћу, потврђујемо да је извођач радова _____ извео радове по наведеном уговору у уговореном року и у складу са уговореним квалитетом.

Ова потврда издаје се за потребе учешћа наведеног извођача радова у поступку јавне набавке Адаптација и реконструкција пошта и других објеката Предузећа у отвореном поступку, бр. ЈН: 74/2017.

Датум	**М.П.**	**Инвеститор**
_____		_____

Напомена: Ископирати у потребном броју примерака.

ЈАВНО ПРЕДУЗЕЋЕ „ПОШТА СРБИЈЕ" ПОШТА БЕОГРАД 05-21

5. УПУТСТВО ПОНУЂАЧИМА КАКО ДА САЧИНЕ ПОНУДУ

Сагласно члану 61. став 4. тачка 1. Закона, према упутству Наручиоца, понуђач треба да сачини понуду.

5.1 Понуде се припремају и подносе у складу са позивом Наручиоца и овом конкурсном документацијом. Понуђач подноси понуду, непосредно или путем поште, у затвореној коверти или кутији, овереној печатом, на адресу Наручиоца: Јавно предузеће "Пошта Србије", Функција економских послова и набавки, писарница, Таковска 2, 11120 Београд, ПАК 135403, (у даљем тексту: адреса Наручиоца), **у року од 25 (двадесетпет) дана** од дана објављивања позива за подношење понуда на Порталу јавних набавки, односно **до** ПОНЕДЕЉКА 26.06. **2017. године,** најкасније **до** 10:00 **часова**, са назнаком: **„ПОНУДА ЗА ЈАВНУ НАБАВКУ АДАПТАЦИЈА И РЕКОНСТРУКЦИЈА ПОШТА И ДРУГИХ ОБЈЕКАТА ПРЕДУЗЕЋА, У ОТВОРЕНОМ ПОСТУПКУ, број ЈН: 74/2017 – НЕ ОТВАРАТИ ПРЕ СЕДНИЦЕ ЗА ЈАВНО ОТВАРАЊЕ ПОНУДА".** На полеђини коверте, односно кутије, мора бити назначен назив и адреса понуђача. Понуда мора бити затворена на начин да се приликом отварања понуда може са сигурношћу утврдити да се први пут отвара. Благовременим се сматрају понуде које су, примљене од стране Наручиоца у року одређеном у позиву за подношење понуда.

Понуђач може да поднесе само једну понуду.

Понуђач који је самостално поднео понуду не може истовремено да учествује у заједничкој понуди или као подизвођач, нити исто лице може учествовати у више заједничких понуда.

У року за подношење понуда понуђач може да измени, допуни или опозове своју понуду. Понуђач подноси **измену, допуну или опозов** понуде, на начин који је одређен за подношење понуде, на адресу Наручиоца, **са назнаком „ИЗМЕНА/ ДОПУНА/ ОПОЗИВ ПОНУДЕ ЗА ЈАВНУ НАБАВКУ АДАПТАЦИЈА И РЕКОНСТРУКЦИЈА ПОШТА И ДРУГИХ ОБЈЕКАТА ПРЕДУЗЕЋА, У ОТВОРЕНОМ ПОСТУПКУ, број ЈН: 74/2017 – НЕ ОТВАРАТИ ПРЕ СЕДНИЦЕ ЗА ЈАВНО ОТВАРАЊЕ ПОНУДА".**

5.2 Понуде ће бити отворене јавно, у ПОНЕДЕЉАК, 26.06.**2017. године, у** 11:00 **часова,** на адреси: Београд, ул. ТАКОВСКА број 2, канцеларија 11. Представници понуђача, изузев директора понуђача, који ће присустовати јавном отварању понуда, морају да приложе писано овлашћење издато од стране директора понуђача за учешће у поступку отварања понуда са јасном назнаком да се овлашћење односи на предметну јавну набавку.

У поступку отварања понуда, активно могу учествовати само овлашћени представници понуђача.

Уколико је представник понуђача, односно заинтересовано лице које ће присуствовати јавном отварању понуда, страни држављанин, у обавези је да поднесе писани захтев за улазак у службене просторије које се налазе на адреси Наручиоца а у којима ће понуде бити јавно отворене, са назначеним даном и часом када ће присуствовати јавном отварању понуда.

Захтев из претходног става подноси се на адресу Наручиоца: Јавно предузеће „Пошта Србије", Функција економских послова и набавки, Сектор за набавке и магацинско пословање, Писарница, Таковска 2, 11120 Београд, ПАК 135403, најкасније 15 дана пре истека рока за подношење понуда. Захтев обавезно мора да садржи: име и презиме лица (представника понуђача, односно заинтересованог лица) - страног држављанина, број пасоша, назив стране државе чији је држављанин представник понуђача, односно заинтересовано лице, пун назив понуђача кога заступа, са јасно назначеном јавном набавком (број и назив) на коју се захтев за улазак односи.

5.3 Форма и језик понуде: Понуда мора бити у писаном облику, на српском језику, оригинал, на преузетим обрасцима из конкурсне документације, јасна и недвосмислена. Понуђач гарантује да је

понуда коју подноси дата на основу конкурсне документације коју је преузео са Портала јавних набавки Управе за јавне набавке, односно интернет странице Наручиоца са оним садржајем који је на наведеним интернет страницама објављен, непромењеног садржаја, о чему потписује Изјаву (Образац 5.26).

Пожељно је да свака страна понуде буде нумерисана од стране понуђача при врху стране, и то на следећи начин: број стране / укупан број страна.

Пожељно је да свака страна понуде треба бити оверена печатом понуђача у доњем левом углу (осим оних образаца који су већ оверени печатом и потписани од стране овлашћеног лица понуђача).

Уколико понуда садржи документ на страном језику, обавезно је уз документ доставити и превод на српски језик оверен од стране судског тумача. У случају спора релевантна је верзија конкурсне документације, односно понуде на српском језику.

У случају да понуђач приликом попуњавања понуде треба да исправи неки свој погрешно уписани податак, потребно је да исправку овери печатом.

Рокови у поступку јавне набавке биће рачунати према датуму објављивања позива на Порталу јавних набавки Управе за јавне набавке. Рачунање рока се врши тако што се као први дан рока узима први наредни дан од дана објављивања позива на Порталу јавних набавки Управе за јавне набавке. Уколико последњи дан рока пада у нерадан дан (субота, недеља; државни или верски празник који је одређен за нерадни дан Законом о државним и верским празницима Републике Србије) рок истиче првог наредног радног дана.

5.4 Садржај понуде

Понуда мора да садржи следеће елементе:

1. Образац понуде - попуњен, потписан од стране овлашћеног лица и печатом оверен - Одељак 6. Конкурсне документације);

2. Доказе о испуњености обавезних услова из члана 75. Закона и доказе о испуњености додатних услова у складу са чланом 76. Закона, наведених у Одељку 4 - Услови и упутство како се доказује испуњеност услова, Конкурсне документације;

3. Гантограм (Динамика извођења радова), Прилог 4 - попуњен, оверен печатом и потписан од стране овлашћеног лица понуђача;

4. Изјава понуђача из Пододељка 4.4 Конкурсне документације, попуњену оверену печатом и потписану од стране овлашћеног лица;

5. Изјава физичког лица као понуђача из пододељка 4.5 Конкурсне документације, попуњену оверену печатом и потписану од стране овлашћеног лица (уколико је понуђач физичко лице); попуњена и потписане од стране овлашћеног лица понуђача;

6. Изјава о радном искуству за одговорне извођаче радова са лиценцама: 400 или 401 или 410 или 411; 430; 450; 453 (Прилог 1, 1а, 1б и 1в) - попуњена, оверена лиценцним печатом и потписана од стране одговорног извођача радова;

7. Референц листе за одговорне извођаче радова са лиценцама: 400 или 401 или 410 или 411; 430; 450; 453 (Прилог 2, 2а, 2б и 2в) - попуњена, оверена лиценцним печатом и потписана од стране одговорног извођача радова;

8. Изјава руководиоца радова на градилишту о обавезној присутности извођењу радова на градилишту (Прилог 3) - попуњена, оверена лиценцним печатом (уколико лице поседује лицебцу) и потписана од стране руководиоца радова на градилишту;

9. Списак изведених радова у претходних 5 (пет) година до дана објављивања позива за подношење понуда из пододељка 4.6 Конкурсне документације;

10. Потврда о изведеним радовима - Стручна референца из пододељка 4.6.1 Конкурсне документације;

11. Техничке спецификације и квалитет - Преглед позиција са јединицама мере, количинама, јединичним и укупним ценама, попуњен, оверени печатом и потписани од стране овлашћеног лица понуђача;

12. Модел уговора из Одељка 7. Конкурсне документације - попуњен, потписан од стране овлашћеног лица и печатом оверен, чиме понуђач потврђује да прихвата услове из Модела уговора;
13. Образац структуре понуђене цене - попуњен у складу са упутством из Одељака 8. Конкурсне документације, оверен печатом и потписан од стране овлашћеног лица;
11. Изјаву о независној понуди, из Одељка 10. Конкурсне документације, попуњену, оверену печатом и потписану од стране овлашћеног лица;
14. Средство финансијског обезбеђења за озбиљност понуде за коју понуђач подноси понуду: бланко сопствена меница, која мора бити евидентирана у Регистру меница и овлашћења Народне банке Србије (оверена печатом и потписана од стране овлашћеног лица), менично овлашћење - писмо (попуњено, оверено печатом и потписано од стране овлашћеног лица), копија картона депонованих потписа (издат од пословне банке коју понуђач наводи у меничном овлашћењу – писму) или неопозиву, безусловну, на први позив плативу банкарску гаранцију; захтев за регистрацију менице за озбиљност понуде евидентиране у Регистар меница и овлашћења Народне банке Србије;
15. Образац Изјаве о непромењеном садржају Конкурсне документације, из Одељка 5.26 Конкурсне документације, попуњен, оверен печатом и потписан од стране овлашћеног лица;

5.5 Понуде са варијантама нису дозвољене.

5.6 Образац понуде понуђач мора попунити тако да садржи: опште податке о понуђачу, опште податке о подизвођачу (уколико подноси понуду са подизвођачем) податке о томе да ли се понуда подноси самостално или као заједничка понуда или као понуда са подизвођачем, као и све друге захтеване податке, које је Наручилац навео у обрасцу понуде (**Одељак 6. Конкурсне документације**). **Уколико понуду подноси група понуђача, понуђач је у обавези да копира страну Обрасца понуде са општим подацима о понуђачу, коју је неопходно да попуни за сваког члана групе појединачно. Уколико понуђач подноси понуду са већим бројем подизвођача потребно је да копира страну Обрасца понуде са општим подацима о подизвођачу, коју је неопходно да попуни за сваког подизвођача појединачно.**

5.7 Образац структуре понуђене цене мора бити попуњен у складу са Упутством за попуњавање Обрасца структуре понуђене цена (**Одељак 8. Конкурсне документације**).

5.8 Понуђач може у оквиру понуде, да достави **Образац трошкова припреме понуда (Одељак 9. Конкурсне документације)** у коме ће исказати укупан износ и структуру трошкова припремања понуде. Уколико понуђач доставља Образац трошкова припреме понуда, исти мора бити попуњен, оверен печатом и потписан од стране овлашћеног лица.

5.9 Изјавом о независној понуди из Одељка 10. Конкурсне документације, понуђач под пуном материјалном и кривичном одговорношћу потврђује да је понуду поднео независно без договора са другим понуђачима или заинтересованим лицима. Изјава о независној понуди мора бити попуњена, оверена печатом и потписана од стране овлашћеног лица.

5.10 Цена може бити изражена у динарима без ПДВ-а или у еврима без ПДВ-а. Уколико је понуђена цена у еврима, Наручилац ће прерачун у динаре вршити према средњем девизном курсу НБС на дан када је започето отварања понуда.

Уколико је понуђач нерезидент, понуда мора бити достављена у еврима и уговор о извођењу радова ће бити закључен у еврима.

Ако понуђена цена укључује увозну царину и друге дажбине, понуђач је дужан да тај део одвојено искаже у динарима.

Јединичне цена је фиксна и не може се изменити ни по ком основу.

Коначни обрачун изведених радова ће се вршити на основу стварно изведених количина, утврђених у грађевинској књизи, уз примену уговорених јединичних цена.

Укупна цена за стварне количине изведених радова, обрачуната применом јединичних цена не може бити већа од 10% (десет процената) од укупне цене, али не више од процењене вредности за ову јавну набавку.

5.11 Средства финансијског обезбеђења

Средство финансијског обезбеђења за озбиљност понуде:

Понуђач је обавезан да **уз понуду** достави **1 (једну) бланко сопствену меницу или 1 (једну) неопозиву, безусловну и на први позив плативу банкарску гаранцију** као гаранцију за озбиљност понуде.

Бланко сопствена меница, мора бити евидентирана у Регистру меница и овлашћења Народне банке Србије, оверене печатом и потписана од стране овлашћеног лица. Уз меницу мора бити достављено уредно попуњено и оверено **менично овлашћење – писмо**, на име озбиљности понуде и са назначеним износом од минимум 5% од укупне вредности понуде, без ПДВ-а, са клаузулом „на први позив". Уз меницу мора бити достављена и **копија картона депонованих потписа**, које су издате од стране пословне банке коју понуђач наводи у меничном овлашћењу - писму. У случају промене овлашћеног лица менично овлашћење - писмо остаје на снази. Потпис овлашћеног лица на меници и меничном овлашћењу - писму морају бити идентични са потписом или потписима са картона депонованих потписа.

У случају да понуду подноси физичко лице као понуђач обавезан је да уз понуду достави бланко сопствену меницу која мора бити тачно потписана. Уз меницу, уместо меничног овлашћења, физичко лице доставља потписану Изјаву у којој, под пуном материјалном и кривичном одговорношћу, наводи имовину којом гарантује за издату меницу. Имовина мора бити детаљно описана, а за земљиште и непокретности наведена тачна локација на којој се налази.

Понуђач може уз понуду, као гаранцију за озбиљност понуде, да достави **1 (једну) неопозиву, безусловну, на први позив плативу** банкарску гаранцију на износ од минимум 5 % од укупне вредности понуде, без ПДВ-а.

Понуђач је дужан да достави једно од наведених средстава финансијског обезбеђења за озбиљност понуде.

Рок важења средства финансијског обезбеђења је 120 (стотинудвадесет) дана од дана јавног отварања понуда.

Ако се у току поступка доделе уговора промене рокови за одабир понуђача мора се продужити важење средства финансијског обезбеђења, најкасније 5 (пет) дана пре истека важећег. Понуђач са којим ће бити закључен уговор дужан је да продужи гаранцију за озбиљност понуде све док не буде замењена гаранцијом за добро извршење посла.

Наручилац задржава право да уновчи достављено средство финансијског обезбеђења за озбиљност понуде, у случају да Понуђач након јавног отварања понуда одустане од своје понуде, не испуни све своје обавезе у поступку набавке, одбије да закључи Уговор о предметној јавној набавци под условима датим у понуди, не поднесе сопствену меницу са клаузулом "без протеста" и без ознаке доспелости за добро извршење посла у складу са захтевима из конкурсне документације.

Понуђачима који не буду били изабрани, на њихов захтев, средство финансијског обезбеђења биће враћено одмах по закључењу уговора са изабраним понуђачем.

Средство финансијског обезбеђења за добро извршење посла:

Извођач се обавезује да на дан достављања потписаног Уговора, а најкасније у року од 8 (осам) дана од дана закључења Уговора, Наручиоцу достави на адресу Наручиоца: Јавно предузеће „Пошта Србије“, Београд, Таковска 2, ПАК 136403, Функција економских послова и набавки, Сектор за порезе и буџет, одговарајуће средство финансијског обезбеђења на име гаранције за добро извршење посла и извршење посла у уговореном року, на износ од 10% (десет процената) од укупне цене радова и то **2 (две) бланко сопствене менице или 1 (једну) неопозиву, безусловну (без приговора), на први позив наплативу банкарску гаранцију**.

Менице морају бити без ознаке доспелости, са унетим пуним називом издаваоца меница и оверене печатом. Датуме доспећа одредиће Наручилац. Уз менице морају бити достављена: одговарајућа менична овлашћења са клаузулама "на први позив" и "без протеста", фотокопије картона депонованих потписа и копије захтева Извођача радова за регистрацију бланко сопствених меница у Регистру меница и овлашћења Народне банке Србије, који су оверени од стране пословне банке Извођача радова.

Рок важења меница мора бити најмање 30 (тридесет) дана дужи од дана извршене примопредаје радова. У случају промене лица овлашћеног за заступање, менично овлашћење остаје на снази.

Банкарска гаранција мора бити насловљена на Јавно предузеће „Пошта Србије“, Београд, као корисника исте. Рок важења банкарске гаранције мора бити најмање 30 (тридесет) дана дужи од уговореног рока за завршетак радова. Ако се за време трајања уговора промени рок за завршетак радова, важност банкарске гаранције се мора продужити најкасније 5 (пет) дана пре истека важеће. Извођач је у обавези да обезбеди важење банкарске гаранције минимум 30 (тридесет) дана дуже од дана извршене примопредаје радова.

Наручилац задржава право да уновчи средство финасијског обезбеђења из претходног става, у случају да Извођач не изврши све своје обавезе по основу овог уговора, у случају да Извођач доспе у доцњу, као и уколико ангажује као подизвођача лице које није навео у понуди. У том случају, Извођач је дужан да у року од 7 (седам) дана достави ново средство обезбеђења које замењује активирано на износ од 10% (десет процената) од укупне цене радова. Уколико Извођач у назначеном року не достави средство обезбеђења које замењује претходно активирано средство обезбеђења, уговор ће се сматрати раскинутим.

Средство финансијског обезбеђења за отклањање евентуалних недостатака у гарантном року:

Извођач је обавезан да, на дан извршене примопредаје радова, Наручиоцу преда средство финансијског обезбеђења на име гаранције за отклањање евентуалних недостатака у гарантном року, на износ од 10% (десет процената) од укупне цене радова, и то бланко сопствену меницу или 1 (једну) неопозиву безусловну (без приговора), на први позив наплативу банкарску гаранцију.

Меница мора бити без ознаке доспелости, са унетим пуним називом издаваоца менице и оверене печатом. Датуме доспећа одредиће Наручилац. Уз менице морају бити достављена: одговарајућа менична овлашћења са клаузулама "на први позив" и "без протеста", фотокопије картона депонованих потписа и копије захтева Извођача радова за регистрацију бланко сопствених меница у Регистру меница и овлашћења Народне банке Србије, који су оверени од стране пословне банке Извођача радова.

Рок важења менице мора бити најмање 30 (тридесет) дана дужи од истека гарантног рока. У случају промене лица овлашћеног за заступање, менично овлашћење остаје на снази.

Банкарска гаранција мора бити насловљена на Јавно предузеће „Пошта Србије“, Београд, као корисника исте. Рок важења банкарске гаранције мора бити најмање 30 (тридесет) дана дужи од истека гарантног рока.

У Записнику о примопредаји радова констатоваће се да је извршена примопредаја атестне документације и средства обезбеђења из става 1.

Извођач је у обавези да на први писани позив Наручиоца, отклони све евентуалне недостатке који се односе на уговорени квалитет изведених радова и уграђених материјала, а који нису настали неправилном употребом, као и сва оштећења проузрокована овим недостацима, о свом трошку.

Уколико Извођач у току трајања гарантног рока не отклони недостатке, у року који му је дао Наручилац, Наручилац задржава право да исте отколони сам или преко трећег лица, са правом на регрес од Извођача. У том случају Наручилац задржава право да уновчи средство финансијског обезбеђења датог на име гаранције за отклањање евентуалних недостатака у гарантном року.

Уколико гаранција за отклањање недостатака у гарантном року не покрива у потпуности трошкове настале поводом отклањања недостатака, Наручилац има право да тражи накнаду штете, до пуног износа стварне штете, од Извођача или од осигуравача код кога је Извођач осигуран од одговорности за штету приликом пружања професионалних услуга. Извођач је дужан да све време трајања уговора обезбеди и поседује важећу полису осигурања за штету причињену трећим лицима.

5.12 Понуду може поднети група понуђача.

Уколико понуђачи подносе заједничку понуду, група понуђача може да се определи да обрасце дате у конкурсној документацији потписују и печатом оверавају сви понуђачи из групе понуђача или група понуђача може да одреди једног понуђача из групе који ће потписивати и печатом оверавати обрасце дате у конкурсној документацији, изузев образаца који подразумевају давање изјава под материјалном и кривичном одговорношћу (нпр. Изјава о независној понуди, Изјава о поштовању обавеза из чл. 75. ст.2. Закона...), који морају бити потписани и оверени печатом од стране сваког понуђача из групе понуђача. У случају да се понуђачи определе да један понуђач из групе потписује и печатом оверава обрасце дате у конкурсној документацији (изузев образаца који подразумевају давање изјава под материјалном и кривичном одговорношћу), наведено треба дефинисати споразумом којим се понуђачи из групе међусобно и према наручиоцу обавезују на извршење јавне набавке, а који чини саставни део заједничке понуде сагласно чл. 81. Закона.

Саставни део заједничке понуде је споразум којим се понуђачи из групе међусобно и према наручиоцу обавезују на извршење јавне набавке, а који садржи:

1) податке о члану групе који ће бити носилац посла, односно који ће поднети понуду и који ће заступати групу понуђача пред наручиоцем и

2) опис послова сваког од понуђача из групе понуђача у извршењу уговора.

Понуђачи који подносе заједничку понуду, одговарају неограничено солидарно према Наручиоцу.

Задруга може поднети понуду самостално, у своје име, а за рачун задругара или заједничку понуду у име задругара.

Ако задруга подноси понуду у своје име, за обавезе из поступка јавне набавке и уговора о јавној набавци одговара задруга и задругари у складу са законом.

Ако задруга подноси заједничку понуду у име задругара, за обавезе из поступка јавне набавке и уговора о јавној набавци неограничено солидарно одговарају задругари.

5.13 Понуђач је дужан да у својој понуди наведе да ли ће извршење јавне набавке делимично **поверити подизвођачу,** проценат укупне вредности набавке који ће поверити подизвођачу, а који не може бити већи од 50%, као и део предмета набавке који ће извршити преко подизвођача. Ако понуђач у понуди наведе да ће делимично извршење поверити подизвођачу, дужан је да наведе назив подизвођача, а уколико уговор између Наручиоца и понуђача буде закључен, тај подизвођач ће бити наведен у уговору.

Понуђач је дужан да Наручиоцу, на његов захтев, омогући приступ код подизвођача ради утврђивања испуњености услова.

Понуђач, у потпуности одговара Наручиоцу за извршење обавеза из поступка јавне набавке, односно за извршење уговорених обавеза, без обзира на број подизвођача.

Изабрани најповољнији понуђач не може ангажовати као подизвођача лице које није навео у понуди, у супротном Наручилац ће реализовати средство обезбеђења за добро извршење посла и раскинути уговор, осим ако би раскидом уговора Наручилац претрпео знатну штету.

Изабрани најповољнији понуђач може ангажовати као подизвођача лице које није навео у понуди, ако је на страни подизвођача након подношења понуде настала трајнија неспособност плаћања, ако то лице испуњава све услове одређене за подизвођача Законом и овом конкурсном документацијом и уколико добије претходну сагласност Наручиоца.

5.14 Заштита података: Наручилац је дужан да чува као поверљиве све податке о понуђачима садржане у понуди које је као такве, у складу са законом, понуђач означио у понуди, одбије давање информације која би значила повреду поверљивости података добијених у понуди, чува као пословну тајну имена, заинтересованих лица, понуђача, као и податке о поднетим понудама, до отварања понуда.
Наручилац ће као поверљива третирати она документа која у горњем десном углу садрже назнаку: "ПОВЕРЉИВО". Ако се поверљивим сматра само одређени податак у документу, поверљив део мора бити подвучен црвено, а у истом реду уз десну ивицу мора бити стављена ознака: "ПОВЕРЉИВО". Наручилац не одговара за поверљивост података који нису означени на наведени начин.
Неће се сматрати поверљивим докази о испуњености обавезних услова, цена и други подаци из понуде који су од значаја за примену елемената критеријума и рангирање понуде.

5.15 Наручилац може после отварања понуда, да захтева од понуђача писаним путем, додатна објашњења која ће му помоћи при прегледу, вредновању и упоређивању понуда, а може да врши и контролу (увид) код понуђача односно његовог подизвођача.

Наручилац **не може** да захтева, дозволи или понуди промену елемената понуде који су од значаја за примену критеријума за доделу уговора, односно промену којом би се понуда која је неодговарајућа или неприхватљива учинила одговарајућом, односно прихватљивом, осим ако другачије не произилази из природе поступка јавне набавке.

Наручилац може, уз сагласност понуђача, да изврши исправке рачунских грешака уочених приликом разматрања понуде, по окончаном поступку отварања понуде.

У случају разлике између јединичне и укупне цене меродавна је јединична цена.

Ако се понуђач не сагласи са исправком рачунских грешака, Наручилац ће његову понуду одбити као неприхватљиву.

5.16 Наручилац задржава право провере достављене документације.
Уколико Наручилац утврди да је понуђач доставио неистините податке, биће искључен из даљег разматрања.

5.17 Наручилац ће Одлуку о додели уговора, донети у року од 25 (двадесетпет) дана од дана отварања понуда, односно у року од 40 дана од дана отварања понуда у нарочито оправданим случајевима, као што је обимност или сложеност понуда.

О донетој одлуци сви понуђачи ће бити обавештени у складу са Законом.

Одлука о додели уговора биће објављена **на Порталу јавних набавки и интернет страници Наручиоца www.posta.rs** у року од 3 (три) дана од дана доношења.

5.18 Наручилац може да закључи уговор о јавној набавци након доношења одлуке о додели уговора и ако у року из члана 149. став 6. Закона, није поднет захтев за заштиту права или је захтев за заштиту права одбачен или одбијен.

Наручилац је дужан да уговор о јавној набавци достави понуђачу којем је уговор додељен у року од 8 (осам) дана од дана протека рока за подношење захтева за заштиту права.

Наручилац може и пре истека рока за подношење захтева за заштиту права закључити уговор о јавној набавци у складу са чланом 112. став 2. Закона.

5.19 Негативне референце: Наручилац ће одбити понуду уколико поседује било који доказ наведен у члану 82. став 3. Закона.

Наручилац може одбити понуду ако поседује доказ из става 3. тачка 1. наведеног члана, која се односи на поступак који је спровео или уговор који је закључио и други наручилац ако је предмет набавке истоврсан.

5.20 Захтеви набавке:

Начин и рок плаћања:

Укупну цену Наручилац ће плаћати Извођачу по основу оверених испостављених привремених и окончаних ситуација.

Ситуације из става 1., оверене од стране одговорних извођача радова и овлашћеног лица Извођача, се достављају у 5 оригиналних истоветних примерака. Уз примерке ситуација доставља се један примерак копија листова грађевинске књиге и грађевинског дневника за радове који се фактуришу том ситуацијом, који морају бити оверени од стране одговорних извођача радова и вршиоца стручног надзора, с тим што се уз оконачну ситуацију доставља и записник о извршеној примопредаји радова.

Најкаснији рок за пријем ситуација из става 1., које испоставља Извођач на писарницу Наручиоца у Београду, Таковска улица број 2, је до 25. у месецу, без обзира на начин на који су послате.

Лица одређена за вршење стручног надзора ће у року од 5 дана од пријема ситуације од стране Наручиоца оверити ситуацију или, уколико ситуација није исправна, исту вратити Извођачу. Датум издавања ситуације и датум овере надзорног органа на ситуацији морају бити у истом календарском месецу.

Рок плаћања: по овереној ситуацији, минимум 20 (двадесет) дана до максимално 42 (четрдесетдва) дана од дана овере исте од стране лица одређених за вршење стручног надзора.

Привременим ситуацијама може се фактурисати највише 90% (деведесет процената) уговорене цене.

Окончаном ситуацијом фактурише се вредност преосталог дела признатих изведених радова. Извођач је дужан да испостави окончану ситуацију Наручиоцу у року од 15 (петнаест) дана од дана извршене примопредаје радова на последњем објекту из партије.

Наручилац задржава право да обустави исплату спорног дела окончане ситуације уколико Извођач не отклони примедбе наведене у записнику о примопредаји изведених радова.

Рок за извођење радова: максимално 60 (шездесет) календарских дана од дана увођења у посао.

Стварне количине изведених радова неће имати утицаја на рок за извођење радова

Извођач ће бити уведен у посао у року до 15 (петнаест) дана од дана закључења уговора, након достављања средства обезбеђења за добро извршење посла, или по позиву Наручиоца (ако објективни разлози не дозвољавају увођење у посао у року до 15 (петнаест) дана од дана закључења уговора) када се стекну услови да се Извођач уведе у посао.

Ако се Извођач радова неоправдано не одазове позиву Наручиоца за увођење у посао на дан одређен у позиву Наручиоца, Наручилац ће писаним путем обавестити Извођача радова о накнадном датуму увођења у посао који не може бити дужи од 5 (пет) дана. Ако се Извођач ни у накнадно одређеном датуму не одазове позиву за увођење у посао и не започне са извођењем радова, Наручилац има право да раскине уговор уз реализацију гаранције за добро извршење посла у целости и захтевати накнаду штете, до износа стварне штете, од Извођача или од осигуравача код кога је Извођач осигуран од одговорности за штету приликом пружања професионалних услуга.

Извођач се сматра уведеним у посао када му лице које врши стручни надзор преда градилиште, што се констатује у грађевинском дневнику. Рок за извођење радова почиње да тече од дана увођења у посао.

Време прекида у извођењу уговорених радова, до кога је дошло по захтеву Наручиоца, евидентира се у грађевинском дневнику и не улази у рок за изођење радова.

Захтев за продужење рока извођења радова у писаној форми, уз сагласност стручног надзора, Извођач подноси Наручиоцу најкасније 7 (седам) дана пре истека рока за завршетак радова. Рок за извођење радова сматраће се продуженим када уговорне стране о томе постигну споразум закључењем анекса уговора.

Ако Извођач падне у доцњу са извођењем радова, нема право на продужење уговореног рока због околности које су настале у време доцње.

Извођење радова ће се реализовати у складу са важећим Програмом пословања Јавног предузећа „Пошта Србије“ до висине обезбеђених финансијских средстава, а преостали део биће реализован уколико средства буду предвиђена Програмом пословања ЈП „Пошта Србије“ за наредну годину до висине обезбеђених финансијских средстава, а највише до укупне уговорене вредности.

Крајњи рок за издавање налога за реализацију по овом уговору је 1 (једна) година) од дана закључења уговора који може да се продужи уколико се не добију потребне дозволе.

Гарантни рок за изведене радове: минимум 24 (двадесетчетири) месеца рачунајући од дана примопредаје радова Наручиоцу.

За уграђену опрему важи гарантни рок произвођача опреме према произвођачкој декларацији и рачуна се од дана извршене примопредаје радова Наручиоцу.

Место извођења радова: Објекат Наручиоца: Пошта 26310 Алибунар, улица Трг слободе 1, Алибунар.

Извођач радова је у обавези да предметне радове изведе стручно и квалитетно, у складу са важећим прописима, техничким стандардима и упутствима на начин који не ремети редован технолошки процес.

5.21 Критеријум за оцену понуде је „Економски најповољнија понуда“.

Избор најповољније понуде Наручилац ће извршиути применом критеријума "Економски најповољнија понуда".

Елементи критеријума за избор најповољније понуде су:

- Цена..... 80 пондера;
- Гарантни рок за изведене радове.....20 пондера,
  Укупно.....100 пондера

Обрачунавање се врши по следећој формули:

- **Цена**

Понуђачу који понуди најнижу укупну цену додељује се максималних 80 (осамдесет) пондера за елемент критеријума „Цена“. Осталим понуђачима се додељују пондери за наведени елемент критеријума применом следеће формуле:

$$P = Pmax * Cnp/C\ p$$

где је :

P - број пондера
Pmax - максимални број пондера
Cnp - најнижа понуђена цена
C p - понуђена цена

• **Гарантни рок за изведене радове**

Понуђачу који понуди најдужи гарантни рок за изведене радове додељује се максималних 10 (десет) пондера за елемент критеријума „Гарантни рок за изведене радове". Минимални гарантни рок за изведене радове који понуђач може понудити износи 24 (двадесетчетири) месеца. Понуђач који у понуди наведе минимални гарантни рок за изведене радове добија 0 (нула) пондера. Понуда понуђача који у понуди наведе гаранти рок за изведене радове који је мањи од минималног биће одбијена као неисправна. Понуђачима који у понуди наведу гаранти рок за изведене радове већи од минималног пондери се додељују применом следеће формуле:

$$P = \left(1 - \frac{G_{maxp} - G_P}{G_{maxp} - G_{mino}}\right) * P_{max}$$

где је :

P - број пондера
Gmaxp - максимално понуђени гарантни рок за изведене радове
Gp - понуђени гарантни рок за изведене радове
Gmino - минимално одређени гарантни рок за изведене радове
Pmax - максимални број пондера

Остварени пондери по елементима критеријума за оцену понуде се сабирају. У случају да понуде два или више понуђача остваре исти укупан број пондера, најповољнија понуда ће бити понуда понуђача који је у својој понуди понудио дужи рок за плаћање ситуације.

5.22 Понуђач је дужан да при састављању своје понуде наведе да је поштовао обавезе које произилазе из важећих прописа о заштити на раду, запошљавању и условима рада и заштити животне средине, као и да нема забрану обављања делатности која је на снази у време подношења понуде (Образац Изјаве из пододељка 4.4 ове конкурсне документације). Уколико се подноси заједничка понуда, сваки члан групе понуђача је дужан да наведе да је поштовао обавезе које произилазе из важећих прописа о заштити на раду, запошљавању и условима рада и заштити животне средине, као и да нема забрану обављања делатности која је на снази у време подношења понуде (Образац Изјаве из пододељка 4.4 ове конкурсне документације). Уколико понуђач подноси понуду са подизвођачем дужан је да за подизвођача достави Изјаву да је исти поштовао обавезе које произилазе из важећих прописа о заштити на раду, запошљавању и условима рада и заштити животне средине, као и да нема забрану обављања делатности која је на снази у време подношења понуде (Образац Изјаве из пододељка 4.4 ове конкурсне документације).

5.23 Понуђач, односно заинтересовано лице које има интерес за доделу уговора и који је претрпео или би могао претрпети штету због поступања наручиоца, може Наручиоцу поднети **захтев за заштиту права,** а копију истовремено доставља Републичкој комисији, у току целог поступка јавне набавке против сваке радње Наручиоца, осим ако Законом није другачије одређено. Захтев за заштиту права може се поднети у роковима и на начин предвиђеним чланом 149. Закона. Као доказ о уплати таксе у

смислу члана 151. став 1. тачка 6. Закона, у износу предвиђеном чланом 156. Закона, Наручилац ће прихватити:

1. Потврду о извршеној уплати таксе која садржи следеће елементе:

(1) да буде издата од стране банке и да садржи печат банке;

(2) да представља доказ о извршеној уплати таксе, што значи да потврда мора да садржи податак да је налог за уплату таксе, односно налог за пренос средстава реализован, као и датум извршења налога; Републичка комисија може да изврши увид у одговарајући извод евиденционог рачуна достављеног од стране Министарства финансија-Управе за трезор и на тај начин додатно провери чињеницу да ли је налог за пренос реализован.

(3) Износ таксе предвиђен чланом 156. Закона, чија се уплата врши;

(4) број рачуна 840-30678845-06;

(5) шифра плаћања: 153 или 253;

(6) позив на број: подаци о броју или ознаци јавне набавке поводом које се подноси захтев за заштиту права;

(7) сврха: такса ЗЗП; назив наручиоца; број или ознака јавне набавке поводом које се подноси захтев за заштиту права;

(8) корисник: буџет Републике Србије;

(9) назив уплатиоца, односно назив подносиоца захтева за заштиту права за којег је извршена уплата таксе;

(10) потпис овлашћеног лица банке.

2. Налог за уплату, први примерак, оверен потписом овлашћеног лица и печатом банке или поште, који садржи и све друге елементе из потврде о извршеној уплати таксе наведене под тачком 1.

3. Потврда издата од стране Републике Србије, Министарства финансија, Управе за трезор, потписана и оверена печатом, која садржи све елементе из потврде о извршеној уплати таксе из тачке 1., осим оних наведених под (1) и (10), за подносиоце захтева за заштиту права који имају отворен рачун у оквиру припадајућег консолидованог рачуна трезора, а који се води у Управи за трезор (корисници буџетских средстава, корисници средстава организација за обавезно социјално осигурање и други корисници јавних средстава;

4. Потврда издата од стране Народне банке Србије, која садржи све елементе из потврде о извршеној уплати таксе из тачке 1., за подносиоце захтева за заштиту права (банка и други субјекти) који имају отворен рачун код Народне банке Србије у складу са законом и другим прописима.

На интернет страни Републичке комисије за заштиту права у поступцима јавних набавки, www.kjn.gov.rs налази се банер „Примери попуњених налога за пренос и уплатница“ где је приказан начин и садржина правилно попуњених налога, а у оквиру банера „Упутство о уплати таксе“ је на детаљан начин описано који ће докази о уплати таксе бити прихваћени и која је њихова обавеза садржина

5.24 Заинтересовано лице може, у писаном облику, тражити од Наручиоца додатне информације или појашњења у вези са припремањем понуде, при чему може да укаже Наручиоцу и на евентуалне уочене недостатке и неправилности у Конкурсној документацији, најкасније 5 дана пре истека рока за подношење понуде. Комуникација у поступку јавне набавке врши се на начин одређен чланом 20. Закона, односно путем поште на адреси Наручиоца Јавно предузеће „Пошта Србије“, Функција економских послова и набавки, Таковска број 2-писарница,11120 Београд, ПАК 135403, електронске поште postanabavka@ptt.rs, или путем телефакса (број: 011-3022-198), сваког радног дана у времену од 07:30 до 15:30 часова.

5.25 Тражење додатних информација и појашњења телефоном није дозвољено.

ЈАВНО ПРЕДУЗЕЋЕ „ПОШТА СРБИЈЕ" ПОШТА БЕОГРАД 05-21

5.26. ОБРАЗАЦ ИЗЈАВЕ О НЕПРОМЕЊЕНОМ САДРЖАЈУ КОНКУРСНЕ ДОКУМЕНТАЦИЈЕ

Понуђач гарантује да је понуда коју подноси за јавну набавку Адаптација и реконструкција пошта и других објеката Предузећа, у отвореном поступку, бр. ЈН: 74/2017, наручиоца Јавно предузеће "Пошта Србије", дата на основу конкурсне документације коју је преузео са Портала јавних набавки односно интернет странице Наручиоца www.posta.rs са оним садржајем који је на наведеним интернет страницама објављен.

М.П.

_____

(потпис овлашћеног лица)

6.ОБРАЗАЦ ПОНУДЕ

ПРЕДМЕТ: Адаптација и реконструкција пошта и других објеката Предузећа, у отвореном поступку, број ЈН:74/2017

ОПШТИ ПОДАЦИ О ПОНУЂАЧУ:

1. Пословно име или скраћени назив понуђача из одговарајућег регистра понуђача:
_____

2. Адреса седишта:_____

3. Матични број:_____

4. ПИБ:_____

5. Величина правног лица (заокружити): а) микро; б) мало; в) средње; г) велико

6. Одговорно лице:_____

7. Особа за контакт:_____

8. Телефон:_____

9. Факс:_____

10.E-mail: _____

11. Текући рачун: _____

12. Назив банке:_____

НАПОМЕНА: Уколико понуду подноси група понуђача, понуђач је у обавези да копира прву страну Обрасца понуде са општим подацима о понуђачу, коју је неопходно да попуни за сваког члана групе појединачно.

ЈАВНО ПРЕДУЗЕЋЕ „ПОШТА СРБИЈЕ" ПОШТА БЕОГРАД 05-21

ОПШТИ ПОДАЦИ О ПОДИЗВОЂАЧУ:
(у случају да понуђач подноси понуду са подизвођачем)

1. Пословно име или скраћени назив подизвођача из одговарајућег регистра понуђача:

_____

2. Адреса седишта:_____
3. Матични број:_____
4. ПИБ:_____
5. Величина правног лица (заокружити): а) микро; б) мало; в) средње; г) велико
6. Одговорно лице:_____
7. Особа за контакт:_____
8. Телефон:_____
9. Факс:_____
10. E-mail: _____
11. Текући рачун: _____
12. Назив банке:_____

НАПОМЕНА: Уколико понуђач подноси понуду са подизвођачем неопходно је да попуни наведене податке за подизвођача. Уколико понуђач подноси понуду са више подизвођача у обавези је да копира ову страну Обрасца понуде са општим подацима о подизвођачу, коју је неопходно да попуни за сваког подизвођача појединачно.

ПОНУДА број _____

Ред. бр.	Назив места извођења радова	Укупна цена без ПДВ-а
1.	**објекат Наручиоца: Пошта 26310 Алибунар, ул. Трг Слободе 1, Алибунар**	

Уколико понуђена цена укључује увозну царину и друге дажбине, понуђач је дужан да тај део одвојено искаже у динарима:

Износ увозне царине у динарима	
Износ других дажбина у динарима	
Укупно у динарима	

Укупну цену Наручилац ће плаћати Извођачу по основу оверених испостављених привремених и окончане ситуација.

Начин и рок плаћања: по овереној ситуацији, у року од _____(_____) ((минимум 20 (двадесет) дана до максимално 42 (четрдесетдва) дана)) од дана овере исте од стране лица одређених за вршење стручног надзора.

Рок за извођење радова: _____ (_____) календарских дана (максимално 60 (шездесет) календарских дана) од дана увођења у посао.

Гарантни рок за изведене радове: _____(_____) месеци (минимум 24 (двадесетчетири) месеца)) рачунајући од дана примопредаје радова Наручиоцу.
За уграђену опрему важи гарантни рок произвођача опреме према произвођачкој декларацији, и рачуна се од дана извршене примопредаје радова Наручиоцу.

Место извођења радова: Објекат Наручиоца у Алибунару, пошта 26310 Алибунар, улица Трг Слободе 1.

Крајњи рок за издавање налога за реализацију по овом уговору је 1 (једна) година) од дана закључења уговора који може да се продужи уколико се не добију потребне дозволе.

Рок важења понуде: 90 (деведесет) дана од дана јавног отварања понуде.

Саставни део овог обрасца чине:
1. Преглед позиција са јединицама мере, количинама, јединичним и укупним ценама;
2. Гантограм

Начин подношења понуде:

самостално			* ако понуђач самостално даје понуду потребно је да заокружи реч "самостално"
са подизвођачима:			* уписати назив подизвођача уколико ће понуђач делимично извршење набавке поверити подизвођачу, као и део уговора који ће извршити подизвођач и проценат учешћа подизвођача у понуди (не може бити већа од 50%)
Назив подизвођача	Радови које изводи	% учешћа у понуди	
заједничка понуда групе понуђача:			* уписати све чланове групе понуђача који подносе заједничку понуду, као и део уговора који ће сваки од чланова групе понуђача извршити и проценат учешћа члана групе у понуди
Назив члана групе	Радови које изводи	% учешћа у понуди	

Место и датум **ПОНУЂАЧ**

_____ **М.П.** _____

ЈАВНО ПРЕДУЗЕЋЕ
"ПОШТА СРБИЈЕ" БЕОГРАД

Број: 2017-75283/_____
Београд, ____.____.2017. године

ИЗВОЂАЧ
(ПОНУЂАЧ)

Број:
_____ ,____.____.2017. године

УГОВОР
О ИЗВОЂЕЊУ РАДОВА

Закључен између:

1. ЈАВНОГ ПРЕДУЗЕЋА "ПОШТА СРБИЈЕ" БЕОГРАД
Београд, Улица Таковска број 2,
које заступа _____,
(у даљем тексту: **Наручилац**)

и

2. _____
_____, Улица _____ број ___,
које заступа директор _____
(у даљем тексту: **Извођач**)

Уговорне стране сагласно констатују:

- Да је Наручилац, на основу Закона о јавним набавкама („Службени гасник РС" бр.124/12, 14/2015 и 68/2015) и подзаконских аката којима се уређује поступак јавне набавке, спровео отворени поступак јавне набавке извођења адаптација и реконструкција пошта и других објеката предузећа, број ЈН: 74/2017.
- Да је Наручилац донео Одлуку о додели уговора, број 2017-75283/// од ////.////.2017. године

ПРЕДМЕТ УГОВОРА

Члан 1.

Наручилац уступа, а Извођач преузима извођење радова на адаптацији објекта поште 26310 Алибунар, Трг слободе 1, Алибунар, у свему према техничкој документацији и конкурсној документацији Наручиоца број ЈН _____ и Понуди Извођача број _____ од _____ 2017. године која је саставни део овог уговора.

ЦЕНА

Члан 2.

Укупна цена радова према Понуди из члана 1. овог уговора, без ПДВ, износи _____ динара (словима: _____).

Јединичне цене у Понуди наведеној у члану 1. овог уговора су фиксне и не могу се изменити ни по ком основу.

Коначни обрачун изведених радова ће се вршити на основу стварно изведених количина, утврђених у грађевинској књизи, уз примену уговорених јединичних цена према понуди из члана 1. овог уговора.

Укупна цена за стварне количине изведених радова, обрачуната применом јединичних цена из Понуде из члана 1. овог уговора, не може бити већа од 10% (десет процената) од укупне цене из става 1. овог члана, али не више од процењене вредности за ову јавну набавку.

НАЧИН ПЛАЋАЊА

Члан 3.

Уговорену цену из члана 2. овог уговора Наручилац ће плаћати Извођачу по основу испостављених и оверених привремених и окончане ситуације.

Ситуације, оверене од стране одговорних извођача радова и овлашћеног лица Извођача, се достављају у 5 оригиналних истоветних примерака. Уз примерке ситуација доставља се један примерак копија листова грађевинске књиге и грађевинског дневника за радове који се фактуришу том ситуацијом, који морају бити оверени од стране одговорних извођача радова и вршиоца стручног надзора, с тим што се уз оконачну ситуацију доставља и записник о извршеној примопредаји радова.

Најкаснији рок за пријем ситуација, које испоставља Извођач на писарницу Наручиоца у Београду, Таковска улица број 2, је до 25. у месецу, без обзира на начин на који су послате.

Лица одређена за вршење стручног надзора ће у року од 5 дана од пријема ситуације од стране Наручиоца оверити ситуацију или, уколико ситуација није исправна, исту вратити Извођачу. Датум издавања ситуације и датум овере надзорног органа на ситуацији морају бити у истом календарском месецу.

Наручилац ће извршити исплату по овереној ситуацији у року од _____ дана од дана овере исте од стране лица одређених за вршење стручног надзора.

Привременим ситуацијама може се фактурисати највише 90% (деведесет процената) уговорене цене из члана 2. Уговора.

Окончаном ситуацијом фактурише се вредност преосталог дела признатих изведених радова. Извођач је дужан да испостави окончану ситуацију Наручиоцу у року од 15 (петнаест) дана од дана извршене примопредаје радова.

Наручилац задржава право да обустави исплату спорног дела окончане ситуације уколико Извођач не отклони примедбе наведене у записнику о примопредаји изведених радова.

ПРЕГЛЕД И ПРИМОПРЕДАЈА РАДОВА

Члан 4.

По завршетку радова из члана 1. овог уговора, Извођач ће писмено обавестити Наручиоца да су радови завршени и спремни за примопредају.

У року од 7 (седам) дана од пријема обавештења, Комисија Наручиоца за примопредају изведених радова (Комисија) извршиће примопредају радова. Примопредаји радова присуствују Комисија, одговорни извођач радова, лице које врши стручни надзор и руководилац радова Извођача. О извршеној примопредаји сачиниће се записник.

Приликом примопредаје радова Извођач се обавезује да достави гаранцију за отклањање евентуалних недостатака у гарантном року из члана 14. Уговора.

Члан 5.

Уколико се током примопредаје радова утврди да изведени радови имају недостатке, Комисија ће сачинити посебан записник са примедбама и роком у којем Извођач треба исте да отклони. Извођач се обавезује да у свему поступи по примедбама Комисије у роковима које у посебном записнику утврди Комисија.

У року од 7(седам) дана по истеку рока за отклањање недостатака, приступиће се примопредаји радова.

Уколико Извођач не поступи по примедбама Комисије у остављеном року, Наручилац задржава право да недостатке отклони сам или преко трећег лица са правом на регрес од Извођача.

РОКОВИ ИЗВРШЕЊА

Члан 6.

Уговорене радове из члана 1. уговора Извођач је дужан да изведе у року од (_____) календарских дана од дана увођења у посао, према утврђеној Динамици извођења радова, која чини саставни део Уговора.

Стварне количине изведених радова неће имати утицаја на рок за извођење радова из става 1. овог члана.

Извођач ће бити уведен у посао у року до 15 (петнаест) дана од дана закључења уговора, након достављања средства обезбеђења за добро извршење посла, или по позиву Наручиоца (ако објективни разлози не дозвољавају увођење у посао у року до 15 (петнаест) дана од дана закључења уговора) када се стекну услови да се Извођач уведе у посао.

Ако се Извођач радова неоправдано не одазове позиву Наручиоца за увођење у посао на дан одређен у позиву Наручиоца, Наручилац ће писаним путем обавестити Извођача радова о накнадном датуму увођења у посао који не може бити дужи од 5 (пет) дана. Ако се Извођач ни у накнадно одређеном датуму не одазове позиву за увођење у посао и не започне са извођењем радова, Наручилац има право да раскине Уговор уз реализацију гаранције за добро извршење посла у целости и захтевати накнаду штете, до износа стварне штете, од Извођача или од осигуравача код кога је Извођач осигуран од одговорности за штету приликом пружања професионалних услуга.

Извођач се сматра уведеним у посао када му лице које врши стручни надзор преда градилиште, што се констатује у грађевинском дневнику. Рок за извођење радова почиње да тече од дана увођења у посао.

Време прекида у извођењу уговорених радова, до кога је дошло по захтеву Наручиоца, евидентира се у грађевинском дневнику и не улази у рок за изођење радова из става 1. овог члана.

Захтев за продужење рока извођења радова који су предмет овог уговора у писаној форми, уз сагласност стручног надзора, Извођач подноси Наручиоцу најкасније 7 (седам) дана пре истека рока за завршетак радова. Рок за извођење радова сматраће се продуженим када уговорне стране о томе постигну споразум закључењем анекса овог уговора.

Ако Извођач падне у доцњу са извођењем радова, нема право на продужење уговореног рока због околности које су настале у време доцње.

ОБАВЕЗЕ ИЗВОЂАЧА РАДОВА

Члан 7.

Извођач се обавезује да на дан достављања потписаног Уговора, а најкасније у року од 8 (осам) дана од дана закључења Уговора, Наручиоцу достави одговарајуће средство финансијског обезбеђења на име гаранције за добро извршење посла и извршење посла у уговореном року, на износ од 10% (десет процената) од уговорене цене радова без ПДВ из члана 2. овог уговора, и то бланко сопствену меницу или неопозиву, безусловну (без приговора), на први позив наплативу банкарску гаранцију.

Меница мора бити без ознаке доспелости, са унетим пуним називом издаваоца менице и оверене печатом. Датум доспећа одредиће Наручилац. Уз меницу мора бити достављено: одговарајуће менично овлашћење са клаузулама "на први позив" и "без протеста", фотокопија картона депонованих потписа и копија захтева Извођача радова за регистрацију бланко сопствене менице у Регистру меница и овлашћења Народне банке Србије, који је оверен од стране пословне банке Извођача радова. Рок важења менице мора бити најмање 30 (тридесет) дана дужи од дана извршене примопредаје радова. У случају промене лица овлашћеног за заступање, менично овлашћење остаје на снази.

Банкарска гаранција мора бити насловљена на Јавно предузеће „Пошта Србије“, Београд, као корисника исте. Рок важења банкарске гаранције мора бити најмање 30 (тридесет) дана дужи од уговореног рока за завршетак радова. Ако се за време трајања

уговора промени рок за завршетак радова, важност банкарске гаранције се мора продужити најкасније 5 (пет) дана пре истека важеће. Извођач је у обавези да обезбеди важење банкарске гаранције минимум 30 (тридесет) дана дуже од дана извршене примопредаје радова.

Наручилац задржава право да уновчи средство финасијског обезбеђења из претходног става, у случају да Извођач не изврши све своје обавезе по основу овог уговора, у случају да Извођач доспе у доцњу, као и уколико ангажује као подизвођача лице које није навео у понуди. У том случају, Извођач је дужан да у року од 7 (седам) дана од пријема обавештења од стране Наручиоца о обавези достављања новог средства финансијског обезбеђења достави ново средство обезбеђења које замењује активирано на износ из става 1. овог члана. Уколико Извођач у назначеном року не достави средство обезбеђења које замењује претходно активирано средство обезбеђења, уговор ће се сматрати раскинутим.

Члан 8.

Извођач се обавезује да:

- уговорене радове изведе у свему према техничкој документацији и конкурсној документацији Наручиоца, својој понуди број _____ од _____ 2017. године, прописима, стандардима, техничким нормативима и нормама квалитета који важе за уговорену врсту радова;
- угради материјал и опрему који одговара техничким стандардима и стандардима квалитета о чему ће обезбедити доказ издат од стране овлашћених организација и доставити га лицу које врши стручни надзор пре уградње;
- обезбеди стручне раднике за извођење свих уговорених радова;
- на прописан начин води грађевински дневник и грађевинску књигу и обезбеђује књигу инспекције;
- организује градилиште на начин којим ће омогућити приступ локацији и заштиту околине за сво време трајања грађења;
- током извођења радова предузима све мере из области безбедности, заштите на раду, заштите од пожара и друге мере у складу са важећим прописима;
- у случају потребе своје радове усклади са процесом рада у објекту Наручиоца:
- обезбеђује објекат и околину у случају прекида радова;
- постојећи инвентар заштити од прљања и оштећења;
- по завршетку радова уклони своју опрему, материјал и сав отпадни материјал, који је настао као последица извођења предметних радова;
- гарантује за квалитет изведених радова, уграђене опреме и употребљеног материјала, с тим да отклањању недостатака у гарантном року за изведене радове Извођач мора да приступи у року од 5 (пет) дана по пријему писаног позива од стране Наручиоца;
- сноси транспортне трошкове.

Члан 9.

Пре почетка радова, Извођач се обавезује да решењем одреди руководиоца радова на градилишту и одговорне извођаче радова наведене у понуди.

Решења из ст. 1. овог члана, Извођач ће доставити Наручиоцу у року од 7 (седам) дана од дана закључења уговора.

Руководилац радова је одговоран за извођење радова и координацију са одговорним извођачеима радова и лицима која врше стручни надзор и дужан је да на градилишту сарађује са Наручиоцем, преко лица која врше стручни надзор за Наручиоца.

Уколико лице које врши стручни надзор утврди да руководилац радова, неоправдано није присутан на градилишту у току радног времена, при чему није у писаној форми обавестио Наручиоца о разлозима свог одсуства, као и уколико одговорни извођач радова, односно руководилац радова, не извршава друге своје обавезе на градилишту, лице које врши стручни надзор може обуставити радове на градилишту и констатовати то у грађевинском дневнику. Последице које проистекну услед обуставе радова због разлога наведених у овом

ставу, падају на терет Извођача. Рок у којем радови буду обустављени због разлога наведених у овом ставу, Извођачу ће се урачунавати у рок за извођење радова из члана 6. овог уговора.

За сваку промену одговорних извођача радова и руководиоца радова на градилишту, Извођач мора тражити писану сагласност Наручиоца.

Члан 10.

Извођач је дужан да на дан закључења овог уговора, достави Наручиоцу списак радника који ће изводити радове, са доказима о основу радног ангажовања код Извођача за сваког од радника са списка.

Члан 11.

Извођач је одговоран и обавезан да накнади сву штету која настане у току извођења радова на објекту, као и сву штету коју претрпе радници и трећа лица и њихова имовина приликом извођења уговорених радова.

Извођач је дужан да предузме све потребне мере ради обезбеђења објекта и радова, опреме, уређаја и инсталација, радника, пролазника, саобраћаја, суседних објеката, као и мере заштите човекове околине.

Трошкове спровођења мера из претходног става сноси Извођач.

Члан 12.

У случају да Извођач не ангажује подизвођача:

Извођач не може у своје име и за свој рачун радове у целини или појединачне делове радова из члана 1. овог уговора поверити на извођење трећим лицима.

Уколико Извођач поступи супротно одредби претходног става, исти сноси све законске последице које из таквог односа проистекну, а Наручилац задржава право накнаде штете према Извођачу.

У случају да Извођач ангажује подизвођача:

Извођач у потпуности одговара Наручиоцу за извршење радова из овог уговора и у случају поверавања извођења појединих радова подизвођачу:

"_____" из _____, улица _____ број ___,
"_____" из _____, улица _____ број ___,
"_____" из _____, улица _____ број ___.

Извођач се обавезује да пре потписивања овог уговора достави Наручиоцу доказ о правном односу (уговор) са подизвођачем, из претходног става.

<u>ОБАВЕЗЕ НАРУЧИОЦА</u>

Члан 13.

Наручилац се обавезује да:

- омогући Извођачу приступ објекту;
- Извођачу преда сву расположиву документацију неопходну за извођење уговорених радова;
- одреди лица која ће вршити стручни надзор над извођењем уговорених радова;
- сноси трошкове стручног надзора;
- изврши плаћање према одредбама овог уговора;
- образује комисију за примопредају радова у року од 7 (седам) дана од дана пријема обавештења Извођача да су радови завршени и спремни за примопредају.

ГАРАНТНИ РОК

Члан 14.

Извођач гарантује за квалитет изведених радова из члана 1. овог уговора, са гарантним роком од _____ (_____) месеци, рачунајући од дана примопредаје радова Наручиоцу. За уграђену опрему важи гарантни рок произвођача, који тече од дана извршене примопредаје радова Наручиоцу.

Извођач је обавезан да, на дан извршене примопредаје радова који су предмет овог уговора, Наручиоцу преда средство финансијског обезбеђења на име гаранције за отклањање евентуалних недостатака у гарантном року, на износ од 10% (десет процената) од уговорене цене радова из члана 2. овог уговора, без ПДВ, и то бланко сопствену меницу или неопозиву, безусловну (без приговора), на први позив наплативу банкарску гаранцију.

Меница мора бити без ознаке доспелости, са унетим пуним називом издаваоца менице и оверене печатом. Датум доспећа одредиће Наручилац. Уз меницу мора бити достављено: одговарајуће менично овлашћење са клаузулама "на први позив" и "без протеста", фотокопија картона депонованих потписа и копија захтева Извођача радова за регистрацију бланко сопствене менице у Регистру меница и овлашћења Народне банке Србије, који је оверен од стране пословне банке Извођача радова. Рок важења менице мора бити најмање 30 (тридесет) дана дужи од истека гарантног рока. У случају промене лица овлашћеног за заступање, менично овлашћење остаје на снази.

Банкарска гаранција мора бити насловљена на Јавно предузеће „Пошта Србије“, Београд, као корисника исте. Рок важења банкарске гаранције мора бити најмање 30 (тридесет) дана дужи од истека гарантног рока.

У записнику о примопредаји радова констатоваће се да је извршена примопредаја атестне документације и средства обезбеђења из претходног става.

Извођач је у обавези да на први писани позив Наручиоца, отклони све евентуалне недостатке који се односе на уговорени квалитет изведених радова и уграђених материјала, а који нису настали неправилном употребом, као и сва оштећења проузрокована овим недостацима, о свом трошку.

Уколико Извођач у току трајања гарантног рока не отклони недостатке, у року који му је дао Наручилац, Наручилац задржава право да исте отколони сам или преко трећег лица, са правом на регрес од Извођача. У том случају Наручилац задржава право да уновчи средство финансијског обезбеђења датог на име гаранције за отклањање евентуалних недостатака у гарантном року. Уколико гаранција за отклањање недостатака у гарантном року не покрива у потпуности трошкове настале поводом отклањања недостатака, Наручилац има право да тражи накнаду штете, до пуног износа стварне штете, од Извођача или од осигуравача код кога је Извођач осигуран од одговорности за штету приликом пружања професионалних услуга. Извођач је дужан да све време трајања уговора обезбеди и поседује важећу полису осигурања за штету причињену трећим лицима.

ОСИГУРАЊЕ

Члан 15.

Извођач осигурава радове, материјал и опрему за уграђивање од уобичајених ризика до њихове пуне вредности. Премију осигурања плаћа Извођач.

СНОШЕЊЕ РИЗИКА

Члан 16.

До примопредаје изведених радова, ризик случајне пропасти и оштећења радова, материјала и опреме сноси Извођач.

КАЗНЕНЕ ОДРЕДБЕ

Члан 17.

Уколико Извођач не заврши уговорене радове у року наведеном у члану 6. став 1. овог уговора, дужан је да за сваки дан закашњења плати Наручиоцу на име уговорне казне износе од 0,5% (пола процента) од укупне цене уговорених радова.

Укупна висина уговорне казне из претходног става може да износи највише 10% (десет процената) од укупне уговорене цене.

Наплата уговорне казне извршиће ће се уз оверу надзорног органа, активирањем достављеног средства финансијског обезбеђења за добро извршење посла и извршење посла у уговореном року без претходног пристанка Извођача, и/или умањењем износа наведеног у ситуацији, уз добијено књижно одобрење Извођача.

Уколико Наручилац, услед неуредног испуњења уговорних обавеза од стране Извођача претрпи штету, може захтевати поред уговорне казне и накнаду штете од Извођача или од осигуравача код кога је Извођач осигуран од одговорности за штету приликом пружања професионалних услуга.

Члан 18.

Уколико Извођач не извршава уговорне обавезе, Наручилац има право да раскине Уговор на штету Извођача, са правом да наплати све трошкове који из наведеног раскида проистекну.

ВИША СИЛА

Члан 19.

У случају наступања више силе, уговорне стране се ослобађају одговарајућих обавеза из овог уговора за време док такво стање траје.

НЕПРЕДВИЂЕНИ РАДОВИ

Члан 20.

Уколико дође до потребе за извођењем непредвиђених радова, Извођач ће поступити по захтеву Наручиоца, тако што ће по покретању поступка за непредвиђене радове поднети понуду са ценама које су тржишне и реалне у тренутку подношења понуде.

Уговорне стране су се споразумеле да за извођење непредвиђених радова, након спроведеног поступка и усвајања понуде Извођача, приступе сачињавању уговора за додатне радове.

Уколико дође до потребе за извођењем хитних непредвиђених радова, Извођач може и без претходне сагласности Наручиоца, а уз сагласност стручног надзора, извести хитне непредвиђене радове, уколико је њихово извођење нужно за спречавање штете, а изазвани су ванредним и неочекиваним догађајима који се нису могли предвидети. Извођач и стручни надзор су дужни да истог дана када наступи потреба за извођењем хитних непредвиђених радова, о томе обавесте Наручиоца.

ЗАВРШНЕ ОДРЕДБЕ

Члан 21.

За све што није регулисано овим уговором примењиваће се одредбе Закона о облигационим односима, Посебне узансе о грађењу (уколико нису у супротности са одредбама овог уговора), као и други прописи који регулишу ову област.

Члан 22.

Све спорове који проистекну у реализацији овог уговора, уговорне стране ће решавати споразумно. У случају да споразум уговорних страна није могућ, спор ће решавати надлежни суд у Београду.

Члан 23.

Овај уговор се сматра закљученим даном када га потпишу обе уговорне стране.

Члан 24.

Овај уговор је сачињен у 6 (шест) истоветних примерака, од којих Наручилац задржава 4 (четири) примерка, а Извођач 2 (два) примерка.

НАРУЧИЛАЦ: ЈАВНО ПРЕДУЗЕЋЕ "ПОШТА СРБИЈЕ" БЕОГРАД	ИЗВОЂАЧ
_____	_____

Буџет Предузећа: II Капитална улагања /1.Изградња и адаптација објеката/010201. Изградња и адаптација објеката, под редним бројем 27.

8. ОБРАЗАЦ СТРУКТУРЕ ПОНУЂЕНЕ ЦЕНЕ СА УПУТСТВОМ КАКО ДА СЕ ПОПУНИ

8.1 ОБРАЗАЦ СТРУКТУРЕ ПОНУЂЕНЕ ЦЕНЕ

	Динара (без ПДВ)	Динара (са ПДВ)	%
Материјал			
Рад			
Остали трошкови			
Укупно			**100**

М.П.

Датум и место **Потпис овлашћеног лица понуђача**

8.2 УПУТСТВО ЗА ПОПУЊАВАЊЕ ОБРАСЦА СТРУКТУРЕ ПОНУЂЕНЕ ЦЕНЕ

Образац структуре цене попунити на следећи начин:

У првој колони ("динара без ПДВ"), у одговарајућу рубрику уписује се номинални износ учешћа материјала, рада и осталих трошкова у укупно понуђеној цени за извођење радова за ову јавну набавку без обрачунатог ПДВ.

У другој колони ("динара са ПДВ"), у одговарајућу рубрику уписује се номинални износ учешћа материјала, рада и осталих трошкова у укупно понуђеној цени за извођење радова за ову јавну набавку са обрачунатим ПДВ.

У трећој колони (%), у одговарајућу рубрику уписује се процентуално учешће материјала, рада и осталих трошкова у укупно понуђеној цени за извођење радова за ову јавну набавку.

У рубрику „укупно“ уписује се понуђена цена у номиналном износу, која мора бити идентична цени понуђеној у обрасцу Понуде.

ЈАВНО ПРЕДУЗЕЋЕ „ПОШТА СРБИЈЕ" ПОШТА БЕОГРАД 05-21

9. ОБРАЗАЦ ТРОШКОВА ПРИПРЕМЕ ПОНУДЕ

У складу са чланом 88. став 1. Закона, понуђач може да у оквиру понуде достави укупан износ и структуру трошкова припремања понуде.

Трошкови прибављања средстава обезбеђења	
Остали трошкови припреме понуде	
Укупни трошкови припреме понуде	

М.П.

Датум и место

Потпис овлашћеног лица понуђача

10. ИЗЈАВА О НЕЗАВИСНОЈ ПОНУДИ

У складу са чланом 26. Закона, под пуном материјалном и кривичном одговорношћу, понуђач

_____

(назив и седиште понуђача, односно сваког члана групе понуђача)

потврђује, да је понуду за јавну набавку Адаптација и реконструкција пошта и других објеката Предузећа, у отвореном поступку, бр. ЈН: 74/2017, поднео независно, без договора са другим понуђачима или заинтересованим лицима, осим са понуђачима из групе понуђача или подизвођачима са којима подноси понуду за предметну набавку.

Напомена: *у случају постојања основане сумње у истинитост изјаве о независној понуди, Наручилац ће одмах обавестити организацију надлежну за заштиту конкуренције. Организација надлежна за заштиту конкуренције може понуђачу, односно заинтересованом лицу изрећи меру забране учешћа у поступку јавне набавке ако утврди да је понуђач, односно заинтересовано лице потврдило конкуренцију у поступку јавне набавке у смислу закона којим се уређује заштита конкуренције. Мера забране учешћа у поступку јавне набавке може трајати до две године.*

_____ **М.П.** _____

Датум и место **(потпис овлашћеног лица)**

ДУЖНИК: _____
Седиште: _____
Матични број: _____
Порески идентификациони број ПИБ: _____
Текући рачун: _____
Код банке:_____

ИЗДАЈЕ

МЕНИЧНО ОВЛАШЋЕЊЕ - ПИСМО
- за корисника бланко сопствене менице –

КОРИСНИК: Јавно предузеће "Пошта Србије" (Поверилац)
Седиште: Београд, Таковска 2

Предајемо Вам 1 (једну) бланко сопствену меницу, серије _____ и овлашћујемо Јавно Предузеће "Пошта Србије" Београд, Београд, Таковска бр. 2, као повериоца, да предату меницу може попунити на износ од минимум 5% од укупне вредности понуде за ЈН: 74/2017, што номинално износи _____ динара без ПДВ-а, а по основу гаранције за озбиљност понуде.

Меница важи 120 (стодвадесет) дана од дана јавног отварања понуда за јавну набавку број 74/2017.

Овлашћујемо Јавно предузеће "Пошта Србије" Београд, Београд, Таковска бр. 2, као Повериоца, да у своју корист безусловно и неопозиво, «Без протеста» и трошкова, вансудски, може извршити наплату са свих рачуна Дужника.

Овлашћујем банку код које имамо рачун да наплату-плаћање изврши на терет свих наших рачуна, а као и да поднети налог за наплату заведе у распоред чекања у случају да на рачуну уопште нема или нема довољно средстава или због поштовања приоритета у наплати са рачуна.

Дужник се одриче права на повлачење овог овлашћења, на опозив овог овлашћења, на стављање приговора на задужење и на сторнирање по овом основу за наплату.

Меница је важећа и у случају да дође до промене овлашћеног лица и располагање средствима на текућем рачуну Дужника, статусних промена, оснивања нових правних субјеката од стране Дужника.

Меница је потписана од стране овлашћеног лица _____ (име и презиме) чији се потпис налази у картону депонованих потписа код наведене банке.

На меници је стављен печат и потпис издаваоца менице-трасанта.

Ово овлашћење сачињено је у 2 (два) истоветна примерка, од којих 1 (један) за Дужника, а 1 (један) за Повериоца.

Датум издавања овлашћења	**М.П.**	**Дужник – издавалац менице**
_____		_____
		потпис овлашћеног лица

ДУЖНИК: _____
Седиште: _____
Матични број: _____
Порески идентификациони број ПИБ: _____
Текући рачун: _____
Код банке:_____

ИЗДАЈЕ

МЕНИЧНО ОВЛАШЋЕЊЕ - ПИСМО
- за корисника бланко сопствене менице –

КОРИСНИК: Јавно предузеће "Пошта Србије" (Поверилац)
Седиште: Београд, Таковска 2

Предајемо Вам 1 (једну) бланко сопствену меницу, серије _____ и овлашћујемо Јавно Предузеће "Пошта Србије" Београд, Београд, Таковска бр. 2, као повериоца, да предату меницу може попунити на износ од минимум 5% од укупне вредности понуде за ЈН: 74/2017, што номинално износи _____ динара без ПДВ-а, а по основу гаранције за озбиљност понуде.

Меница важи 120 (стодвадесет) дана од дана јавног отварања понуда за јавну набавку број 74/2017.

Овлашћујемо Јавно предузеће "Пошта Србије" Београд, Београд, Таковска бр. 2, као Повериоца, да у своју корист безусловно и неопозиво, «Без протеста» и трошкова, вансудски, може извршити наплату са свих рачуна Дужника.

Овлашћујем банку код које имамо рачун да наплату-плаћање изврши на терет свих наших рачуна, а као и да поднети налог за наплату заведе у распоред чекања у случају да на рачуну уопште нема или нема довољно средстава или због поштовања приоритета у наплати са рачуна.

Дужник се одриче права на повлачење овог овлашћења, на опозив овог овлашћења, на стављање приговора на задужење и на сторнирање по овом основу за наплату.

Меница је важећа и у случају да дође до промене овлашћеног лица и располагање средствима на текућем рачуну Дужника, статусних промена, оснивања нових правних субјеката од стране Дужника.

Меница је потписана од стране овлашћеног лица _____ (име и презиме) чији се потпис налази у картону депонованих потписа код наведене банке.

На меници је стављен печат и потпис издаваоца менице-трасанта.

Ово овлашћење сачињено је у 2 (два) истоветна примерка, од којих 1 (један) за Дужника, а 1 (један) за Повериоца.

Датум издавања овлашћења	**М.П.**	**Дужник – издавалац менице**
_____		_____
		потпис овлашћеног лица